Partnership. With Guarantee.

Régulateur haute pression
Série PR16







Type de construction	Régulateur de pression à piston avec purge secondaire
Raccordement	G1/4"...G1" selon ISO228/1
Matériaux	Boîtier Laiton, Joints d'étanchéité NBR
Fonction	Régulation de la pression secondaire
Position de montage	au choix
Fluide	air comprimé filtré
Température du fluide	+10...+90°C
Température ambiante	-20...+90°C
Pression d'entrée	maximal 60bar
Plages de réglage	0,5...12/1...20/2...35/3...50bar
Sens d'écoulement	est indiqué par une flèche marquée
Contenu de la livraison	inclus manomètre

+43 512 52076
austria@stasto.eu
© STASTO Automation KG

Dessin coté

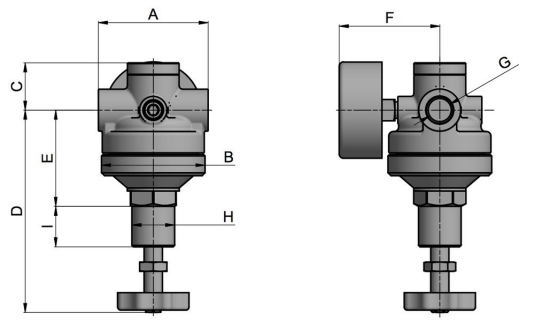

G1/4-G1/2"

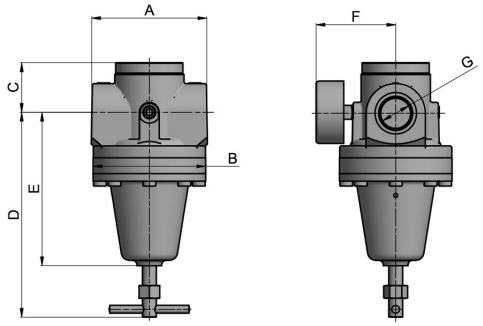

G1"

Raccordement G	Débit* [Nl/min]	A	B	C	D	E	F	H	I	Poids [kg]
G1/4"	2170	72	68	35	133	63	66	M28x1,5	26	1,5
G3/8"	2720	72	68	35	133	63	66	M28x1,5	26	1,5
G1/2"	3810	72	72	35	121	45	75	M28x1,5	31	2,0
G1"	5440	118	114	51	206	155	80	-	-	7,1
*Indications de débit à une pression d'entrée de 20bar, une pression de sortie de 10bar et 4bar Chute de pression										

Raccordement	Plage de pression [bar]	Type
G1/4"	0,5...12	PR16-14-0,5/12-MA
G1/4"	1...20	PR16-14-1/20-MA
G1/4"	2...35	PR16-14-2/35-MA
G1/4"	3...50	PR16-14-3/50-MA
G3/8"	0,5...12	PR16-38-0,5/12-MA
G3/8"	1...20	PR16-38-1/20-MA
G3/8"	2...35	PR16-38-2/35-MA
G3/8"	3...50	PR16-38-3/50-MA
G1/2"	0,5...12	PR16-12-0,5/12-MA
G1/2"	1...20	PR16-12-1/20-MA
G1/2"	2...35	PR16-12-2/35-MA
G1/2"	3...50	PR16-12-3/50-MA
G1"	0,5...12	PR16-10-0,5/12-MA
G1"	1...20	PR16-10-1/20-MA
G1"	2...35	PR16-10-2/35-MA
G1"	3...50	PR16-10-3/50-MA

Accessoires

Désignation	Type
Kit de fixation G1/4"-G1/2"	MMB16-14/38
Kit de fixation G1"	MMB16-12/10

Illustrations sans engagement
Sous réserve de modifications de conception, de dimensions et de matériaux

Version 8
139066 / Généré 2026/41 FR
FABRIQUÉ EN EUROPE

+43 512 52076
austria@stasto.eu
© STASTO Automation KG