Partnership. With Guarantee.

# Regulador de alta presión
# Serie PR16







| | |
|---|---|
| Tipo de construcción | Regulador de presión de pistón con escape secundario |
| Conexión | G1/4"...G1" según ISO228/1 |
| Materiales | Carcasa Latón, Juntas de estanqueidad NBR |
| Función | Regulación de la presión secundaria |
| Posición de montaje | cualquiera |
| Medio | aire comprimido filtrado |
| Temperatura del medio | +10...+90°C |
| Temperatura ambiente | -20...+90°C |
| Presión de entrada | máximo 60bar |
| Rangos de regulación | 0,5...12/1...20/2...35/3...50bar |
| Dirección de flujo | está marcado con una flecha |
| Contenido del suministro | incluido manómetro |



+43 512 52076
austria@stasto.eu
© STASTO Automation KG

## Plano acotado

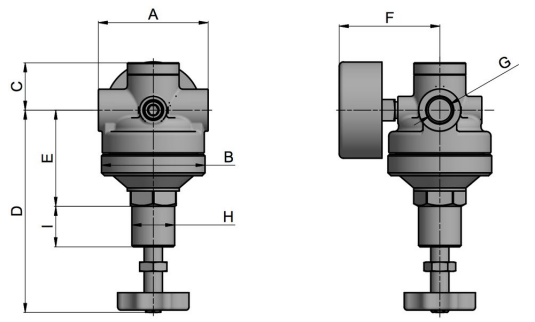


G1/4-G1/2"

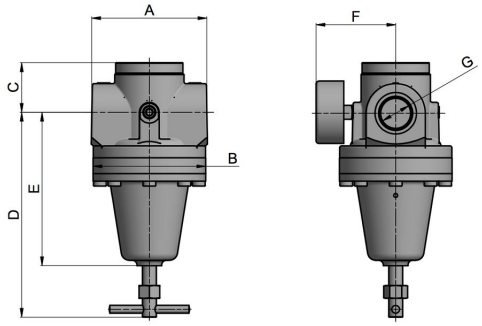


G1"

| Conexión G | Caudal* [Nl/min] | A | B | C | D | E | F | H | I | Peso [kg] |
|---|---|---|---|---|---|---|---|---|---|---|
| G1/4" | 2170 | 72 | 68 | 35 | 133 | 63 | 66 | M28x1,5 | 26 | 1,5 |
| G3/8" | 2720 | 72 | 68 | 35 | 133 | 63 | 66 | M28x1,5 | 26 | 1,5 |
| G1/2" | 3810 | 72 | 72 | 35 | 121 | 45 | 75 | M28x1,5 | 31 | 2,0 |
| G1" | 5440 | 118 | 114 | 51 | 206 | 155 | 80 | - | - | 7,1 |

*Datos de caudal con presión de entrada de 20bar, presión de salida de 10bar y 4bar Caída de presión

| Conexión | Rango de presión [bar] | Tipo |
|---|---|---|
| G1/4" | 0,5...12 | PR16-14-0,5/12-MA |
| G1/4" | 1...20 | PR16-14-1/20-MA |
| G1/4" | 2...35 | PR16-14-2/35-MA |
| G1/4" | 3...50 | PR16-14-3/50-MA |
| G3/8" | 0,5...12 | PR16-38-0,5/12-MA |
| G3/8" | 1...20 | PR16-38-1/20-MA |
| G3/8" | 2...35 | PR16-38-2/35-MA |
| G3/8" | 3...50 | PR16-38-3/50-MA |
| G1/2" | 0,5...12 | PR16-12-0,5/12-MA |
| G1/2" | 1...20 | PR16-12-1/20-MA |
| G1/2" | 2...35 | PR16-12-2/35-MA |
| G1/2" | 3...50 | PR16-12-3/50-MA |
| G1" | 0,5...12 | PR16-10-0,5/12-MA |
| G1" | 1...20 | PR16-10-1/20-MA |
| G1" | 2...35 | PR16-10-2/35-MA |
| G1" | 3...50 | PR16-10-3/50-MA |

## Accesorios

| Denominación | Tipo |
|---|---|
| Kit de soporte G1/4"-G1/2" | MMB16-14/38 |
| Kit de soporte G1" | MMB16-12/10 |

Ilustraciones no vinculantes
Reservados los cambios de diseño, dimensiones y materiales



Versión 8
139066 / Generado 2026/41 ES
FABRICADO EN EUROPA

+43 512 52076
austria@stasto.eu
© STASTO Automation KG