Partnership. With Guarantee.

# Højtryksregulator
# Serie PR16







| | |
|---|---|
| Konstruktionstype | Stempeltryksregulator med sekundær udluftning |
| Tilslutning | G1/4"...G1" i henhold til ISO228/1 |
| Materialer | Hus Messing, Tætninger NBR |
| Funktion | Regulering af sekundærtrykket |
| Monteringsposition | vilkårlig |
| Medium | filtreret trykluft |
| Medietemperatur | +10...+90°C |
| Omgivelsestemperatur | -20...+90°C |
| Indgangstryk | maksimal 60bar |
| Reguleringsområder | 0,5...12/1...20/2...35/3...50bar |
| Strømningsretning | er markeret med en pil |
| Leveringsomfang | inklusive Manometer |



+43 512 52076
austria@stasto.eu
© STASTO Automation KG

## Måltegning

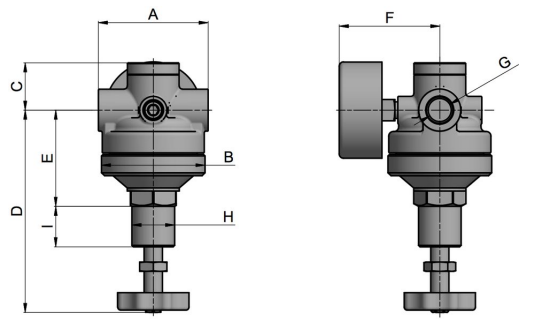


G1/4-G1/2"

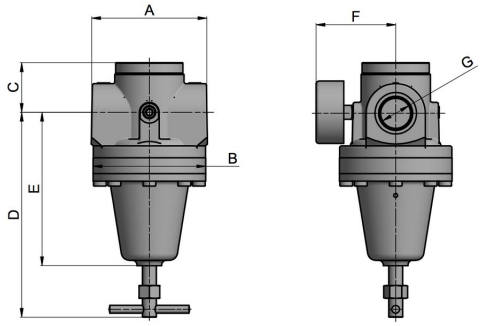


G1"

| Tilslutning G | Gennemstrømning* [Nl/min] | A | B | C | D | E | F | H | I | Vægt [kg] |
|---|---|---|---|---|---|---|---|---|---|---|
| G1/4" | 2170 | 72 | 68 | 35 | 133 | 63 | 66 | M28x1,5 | 26 | 1,5 |
| G3/8" | 2720 | 72 | 68 | 35 | 133 | 63 | 66 | M28x1,5 | 26 | 1,5 |
| G1/2" | 3810 | 72 | 72 | 35 | 121 | 45 | 75 | M28x1,5 | 31 | 2,0 |
| G1" | 5440 | 118 | 114 | 51 | 206 | 155 | 80 | - | - | 7,1 |
| *Flowangivelser ved indgangstryk på 20bar, udgangstryk på 10bar og 4bar Trykfald | | | | | | | | | | |

| Tilslutning | Trykområde [bar] | Type |
|---|---|---|
| G1/4" | 0,5...12 | PR16-14-0,5/12-MA |
| G1/4" | 1...20 | PR16-14-1/20-MA |
| G1/4" | 2...35 | PR16-14-2/35-MA |
| G1/4" | 3...50 | PR16-14-3/50-MA |
| G3/8" | 0,5...12 | PR16-38-0,5/12-MA |
| G3/8" | 1...20 | PR16-38-1/20-MA |
| G3/8" | 2...35 | PR16-38-2/35-MA |
| G3/8" | 3...50 | PR16-38-3/50-MA |
| G1/2" | 0,5...12 | PR16-12-0,5/12-MA |
| G1/2" | 1...20 | PR16-12-1/20-MA |
| G1/2" | 2...35 | PR16-12-2/35-MA |
| G1/2" | 3...50 | PR16-12-3/50-MA |
| G1" | 0,5...12 | PR16-10-0,5/12-MA |
| G1" | 1...20 | PR16-10-1/20-MA |
| G1" | 2...35 | PR16-10-2/35-MA |
| G1" | 3...50 | PR16-10-3/50-MA |

## Tilbehør

| Betegnelse | Type |
|---|---|
| Holdermonteringssæt G1/4"-G1/2" | MMB16-14/38 |
| Holdermonteringssæt G1" | MMB16-12/10 |

Illustrationer ikke bindende
Konstruktions-, mål- og materialændringer forbeholdes



Version 8
139066 / Oprettet 2026/41 DA
FREMSTILLET I EUROPA

+43 512 52076
austria@stasto.eu
© STASTO Automation KG