Partnership. With Guarantee.

Huoltoyksikkö G1"
Sarja MU203





Rakenne	Kalvopaineensäädin sekundaarisella tuuletuksella, Suodatin keskipakovoimaperiaatteella, Sintrattu suodatinelementti, puoliautomaattinen tyhjennysventtiili, Suhteellinen öljysumutin ja Oman ilman kulutus: maks. 0,5Nl/min
Toiminto	Paineensäätö suodatuksella ja paineilman öljysumuvoitelulla
Suodatinelementti	5µm
Liitäntä	G1" mukaan ISO228/1
Materiaalit	Runko Alumiini, Öljy- ja kondenssivesisäiliö Polykarbonaatti tai Metalli, Tiivisteet NBR, Nuppi POM
Aineväliaine	Paineilma
Aineen lämpötila	muovikupilla 0...+60°C, metallisäiliöllä 0...+60°C (kanssa asianmukaisesti valmistellulla paineilmalla -10...+60°C)
Ympäristön lämpötila	muovikupilla 0...+60°C, metallisäiliöllä -10...+60°C
Syöttöpaine	maksimaalinen 16bar, automaattisella tyhjennysventtiilillä 1,5...16bar
Säätöalueet	0,5...10bar (0,1...3bar / 0,2...6bar / 0,5...16bar pyynnöstä)
Virtaussuunta	on merkitty nuolella
Kiinnitystapa	Asennus putkistojärjestelmään tai Seinäkiinnitys kiinnityskulman avulla
Asennusasento	pystysuora, Tyhjennysruuvi alas
Lukitus	Paineensäätö voidaan lukita painamalla säätönuppi sisään
Toimitussisältö	sisältäen painemittari
Öljysuositus	HP32A (Lämpötila-alue 0...50°C), NR32 (Lämpötila-alue -35...85°C)

+43 512 52076
austria@stasto.eu
© STASTO Automation KG

Tyyppikoodi

		MU203	-	10	H	-	0,5/3	-	P	-	A
Liitäntä	1"			10							
Virtaus	suuri virtauskapasiteetti				H						
Painealue	0,1...3bar						0,1/3				
	0,2...6bar						0,2/6				
	0,5...10bar						0,5/10				
	0,5...16bar						0,5/16				
Säiliö	Muovisäiliö (Jätä kohta tyhjäksi)										
	Muovisäiliö suojakorilla								P		
	Metallisäiliö								M		
Tyhjennysventtiili	puoliautomaattinen tyhjennysventtiili (Jätä kohta tyhjäksi)										
	automaattinen tyhjennysventtiili										A

Mittapiirros, Ominaisarvot

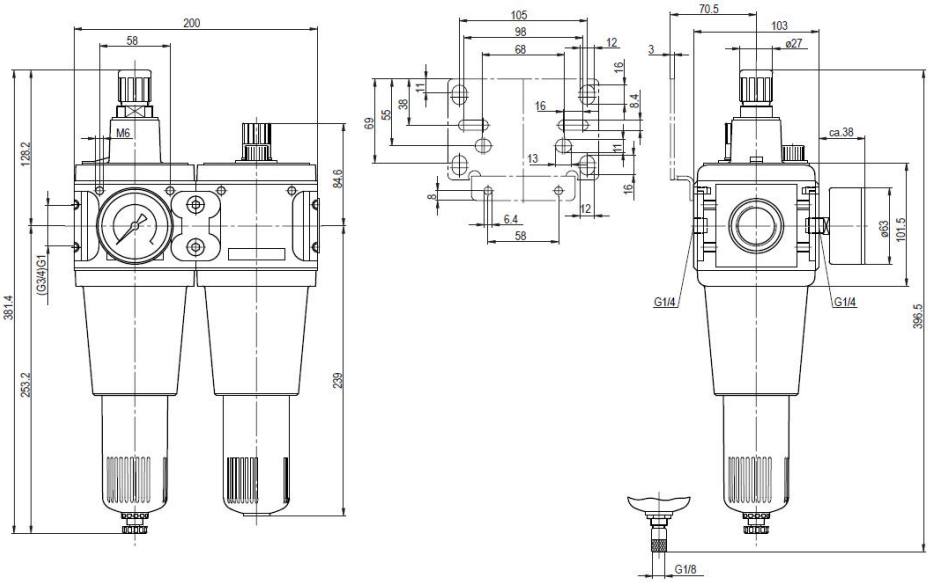

puoliautomaattinen tyhjennysventtiili

automaattinen tyhjennysventtiili

Liitäntä	Virtaus 6 bar:ssa* [Nl/min]	maks. tulopaine [bar]	Painealue [bar]	Tyyppi
G1"	10500	16	0,5...10	MU203-10H-0,5/10
G1"	10500	16	0,5...10	MU203-10H-0,5/10-P
G1"	10500	16	0,5...10	MU203-10H-0,5/10-M

*Virtaustiedot sisäänmenopaineella 8bar, ulostulopaineella 6bar ja 1bar painehäviö

+43 512 52076
austria@stasto.eu

© STASTO Automation KG

Virtauskaavio, Öljysumuttimen toimintaraja

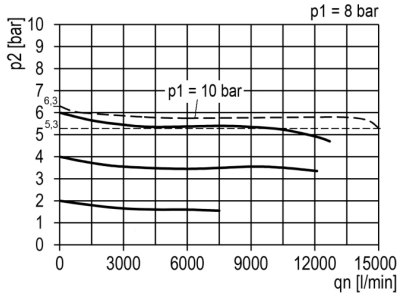

Virtauskaavio

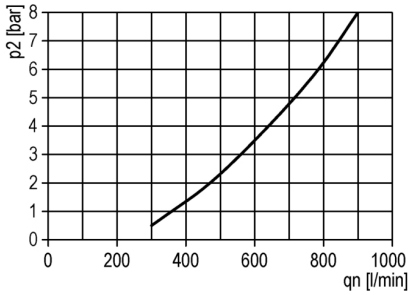

Öljysumuttimen toimintaraja

Lisävarusteet

Nimike	Tyyppi
Pitokulma 2 ruuvilla	MMB03-34VH/10H

Kuvat ei-sitova
Oikeus rakenne-, mitta- ja materiaalimuutoksiin pidätetään

+43 512 52076
austria@stasto.eu
© STASTO Automation KG