Partnership. With Guarantee.

Underhållsenhet G1/4" och G3/8" Serie MU303



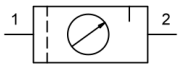

Konstruktionstyp	Membrantryckregulator med sekundäravluftning, Filter enligt centrifugalkraftprincipen, Sintrat filterelement, halvautomatiskt avtappningsventil, Proportionaloljedimsmörjare
Anslutning	G1/4" och G3/8" enligt ISO228/1
Material	Hus Zinkgjutgods, Olje- och kondensatbehållare Polykarbonat eller Metall, Tätningar NBR, Knopp POM
Funktion	Reglering av sekundärtrycket
Låsning	Tryckinställning kan låsas genom att trycka in vridknappen
Filterinsats	5µm
Monteringssätt	Montering i rörsystem, Kragemutter eller Väggmontering med hjälp av hållvinkel
Monteringsläge	vertikal, Avtappningsskruv nedre
Medium	Tryckluft
Oljerekommendation	HP32A (Temperaturområde 0...50°C), NR32 (Temperaturområde -35...85°C)
Medietemperatur	med plastbehållare 0...+60°C, med metallbehållare 0...+60°C (med motsvarande beredd tryckluft -10...+60°C)
Omgivningstemperatur	med plastbehållare 0...+60°C, med metallbehållare -10...+60°C
Inloppstryck	maximal 16bar, med automatiskt avtappningsventil 1,5...16bar
Regleromräden	0,5...10bar (0,1...3bar / 0,2...6bar / 0,5...16bar på förfrågan)
Flödesriktning	är markerad med en pil
Leveransomfattning	inklusive Manometer

+43 512 52076
austria@stasto.eu
© STASTO Automation KG

Beställningskod

		MU303 - 14 H - 0,1/3 - P - A
	1/4"	14
Anslutning	3/8"	38
Flöde	Standard (Lämna fältet tomt)	
	hög flödeskapacitet	H
Tryckområde	0,1...3bar	0,1/3
	0,2...6bar	0,2/6
	0,5...10bar	0,5/10
	0,5...16bar	0,5/16
Behållare	Plastbehållare (Lämna fältet tomt)	
	Plastbehållare med skyddskorg	P
	Metallbehållare	M
Avtappningsventil	halvautomatiskt avtappningsventil (Lämna fältet tomt)	
	automatiskt avtappningsventil	A

Måttskiss, Karakteristiska värden

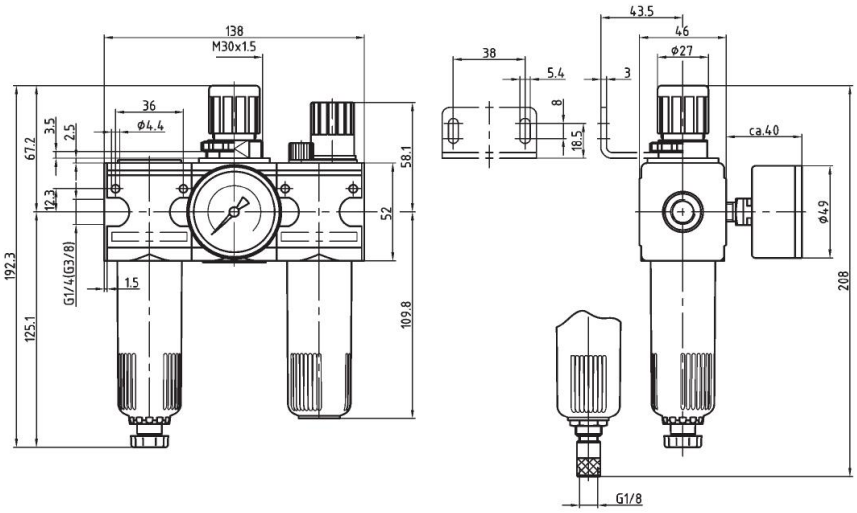

halvautomatiskt avtappningsventil

automatiskt avtappningsventil

Anslutning	Flöde vid 6bar* [Nl/min]	max. Ingångstryck [bar]	Tryckområde [bar]	Typ
G1/4"	1100	16	0,5...10	MU303-14H-0,5/10
G1/4"	1100	16	0,5...10	MU303-14H-0,5/10-P
G1/4"	1100	16	0,5...10	MU303-14H-0,5/10-M
G3/8"	1100	16	0,5...10	MU303-38-0,5/10
G3/8"	1100	16	0,5...10	MU303-38-0,5/10-P
G3/8"	1100	16	0,5...10	MU303-38-0,5/10-M

*Flödesuppgifter vid ingångstryck på 8bar, utgångstryck på 6bar och 1bar Tryckfall

+43 512 52076
austria@stasto.eu

© STASTO Automation KG

Flödesdiagramm, Oljare – aktiveringsgräns

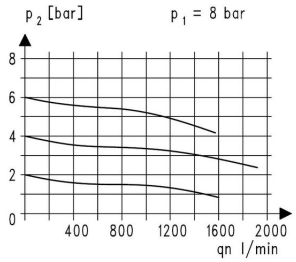

Flödesdiagramm

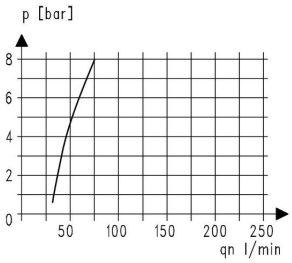

Oljare – aktiveringsgräns

Tillbehör

Beteckning	Typ
Kragemutter M30x1,5	MPN03-18/38
Hållvinkel med mutter M30x1,5	MMP03-18/38
Hållvinkel med 2 skruvar	MMB03-14H/38

Illustrationer ej bindande
Rätt till konstruktions-, mått- och materialändringar förbehålles

+43 512 52076
austria@stasto.eu
© STASTO Automation KG