Partnership. With Guarantee.

Huoltoyksikkö G1/4" ja G3/8"
Sarja MU303



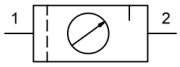

Rakenne	Kalvopaineensäädin sekundaarisella tuuletuksella, Suodatin keskipakovoimaperiaatteella, Sintrattu suodatinelementti, puoliautomaattinen tyhjennysventtiili, Suhteellinen öljysumutin
Liitäntä	G1/4" ja G3/8" mukaan ISO228/1
Materiaalit	Runko Sinkkivalu, Öljy- ja kondenssivesisäiliö Polykarbonaatti tai Metalli, Tiivisteet NBR, Nuppi POM
Toiminto	Toisiopaineen säätö
Lukitus	Paineensäätö voidaan lukita painamalla säätönuppi alas
Suodatinelementti	5µm
Kiinnitystapa	Asennus putkistojärjestelmään, Kaulusmutter tai Seinäkiinnitys kiinnityskulman avulla
Asennusasento	pystysuora, Tyhjennysruuvi alas
Aineväliaine	Paineilma
Öljysuositus	HP32A (Lämpötila-alue 0...50°C), NR32 (Lämpötila-alue -35...85°C)
Aineen lämpötila	muovikupilla 0...+60°C, metallisäiliöllä 0...+60°C (kanssa asianmukaisesti valmistellulla paineilmalla -10...+60°C)
Ympäristön lämpötila	muovikupilla 0...+60°C, metallisäiliöllä -10...+60°C
Syöttöpaine	maksimaalinen 16bar, automaattisella tyhjennysventtiilillä 1,5...16bar
Säätöalueet	0,5...10bar (0,1...3bar / 0,2...6bar / 0,5...16bar pyynnöstä)
Virtaussuunta	on merkitty nuolella
Toimitussisältö	sisältäen painemittari

+43 512 52076
austria@stasto.eu
© STASTO Automation KG

Tilausavain

		MU303 - 14 H - 0,1/3 - P - A
	1/4"	14
Liitäntä	3/8"	38
Virtaus	Vakio (Jätä kohta tyhjäksi)	
	suuri virtauskapasiteetti	H
Painealue	0,1...3bar	0,1/3
	0,2...6bar	0,2/6
	0,5...10bar	0,5/10
	0,5...16bar	0,5/16
Säiliö	Muovisäiliö (Jätä kohta tyhjäksi)	
	Muovisäiliö suojakorilla	P
	Metallisäiliö	M
Tyhjennysventtiili	puoliautomaattinen tyhjennysventtiili (Jätä kohta tyhjäksi)	
	automaattinen tyhjennysventtiili	A

Mittapiirros, Ominaisarvot

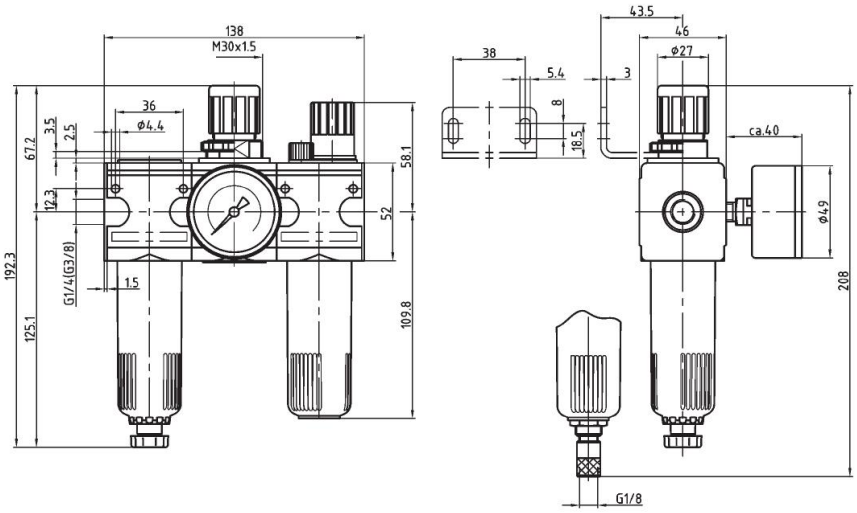

puoliautomaattinen tyhjennysventtiili

automaattinen tyhjennysventtiili

Liitäntä	Virtaus 6 bar:ssa* [Nl/min]	maks. tulopaine [bar]	Painealue [bar]	Tyyppi
G1/4"	1100	16	0,5...10	MU303-14H-0,5/10
G1/4"	1100	16	0,5...10	MU303-14H-0,5/10-P
G1/4"	1100	16	0,5...10	MU303-14H-0,5/10-M
G3/8"	1100	16	0,5...10	MU303-38-0,5/10
G3/8"	1100	16	0,5...10	MU303-38-0,5/10-P
G3/8"	1100	16	0,5...10	MU303-38-0,5/10-M

*Virtaustiedot sisäänmenopaineella 8bar, ulostulopaineella 6bar ja 1bar painehäviö

+43 512 52076
austria@stasto.eu

© STASTO Automation KG

Virtauskaavio, Öljysumuttimen toimintaraja

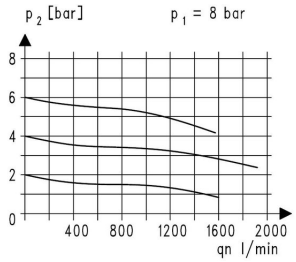

Virtauskaavio

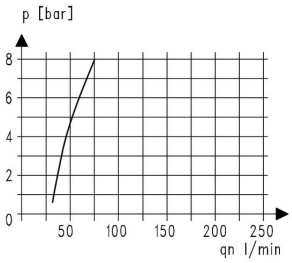

Öljysumuttimen toimintaraja

Lisävarusteet

Nimike	Tyyppi
Kaulusmutter M30x1,5	MPN03-18/38
Pitokulma mutterilla M30x1,5	MMP03-18/38
Pitokulma 2 ruuvilla	MMB03-14H/38

Kuvat ei-sitova
Oikeus rakenne-, mitta- ja materiaalimuutoksiin pidätetään

+43 512 52076
austria@stasto.eu
© STASTO Automation KG