Partnership. With Guarantee.

Vedligeholdelsesenhed G1/4" og G3/8" Serie MU303



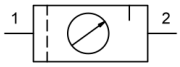

Konstruktionstype	Membrantrykregulator med sekundær udluftning, Centrifugalkraftprincipfilter, Sintret filterelement, halvautomatisk aftapningsventil, Proportional smøreapparat
Tilslutning	G1/4" og G3/8" i henhold til ISO228/1
Materialer	Hus Trykstøbt zink, Olie- og kondensatbeholder Polycarbonat eller Metal, Tætninger NBR, Knap POM
Funktion	Regulering af sekundærtrykket
Låsning	Trykindstilling kan låses ved at trykke drejeknappen ind
Filterindsats	5µm
Monteringstype	Montering i rørsystem, Halsmøtrik eller Vægmontering ved hjælp af monteringsvinkel
Monteringsposition	vertikal, Aftapningsskrue nederst
Medium	Trykluft
Olieanbefaling	HP32A (Temperaturområde 0...50°C), NR32 (Temperaturområde -35...85°C)
Medietemperatur	med plastbeholder 0...+60°C, med metalbeholder 0...+60°C (med tilsvarende behandlet trykluft -10...+60°C)
Omgivelsestemperatur	med plastbeholder 0...+60°C, med metalbeholder -10...+60°C
Indgangstryk	maksimal 16bar, med automatisk aftapningsventil 1,5...16bar
Reguleringsområder	0,5...10bar (0,1...3bar / 0,2...6bar / 0,5...16bar på forespørgsel)
Strømningsretning	er markeret med en pil
Leveringsomfang	inklusive Manometer

Bestillingsnøgle

		MU303 - 14 H - 0,1/3 - P - A
	1/4"	14
Tilslutning	3/8"	38
Gennemstrømning	Standard (Lad feltet stå tomt)	
	høj gennemstrømningskapacitet	H
Trykområde	0,1...3bar	0,1/3
	0,2...6bar	0,2/6
	0,5...10bar	0,5/10
	0,5...16bar	0,5/16
Beholder	Plastbeholder (Lad feltet stå tomt)	
	Plastbeholder med beskyttelseskurv	P
	Metalbeholder	M
Aftapningsventil	halvautomatisk aftapningsventil (Lad feltet stå tomt)	
	automatisk aftapningsventil	A

+43 512 52076
austria@stasto.eu
© STASTO Automation KG

Måltegning, Karakteristiske værdier

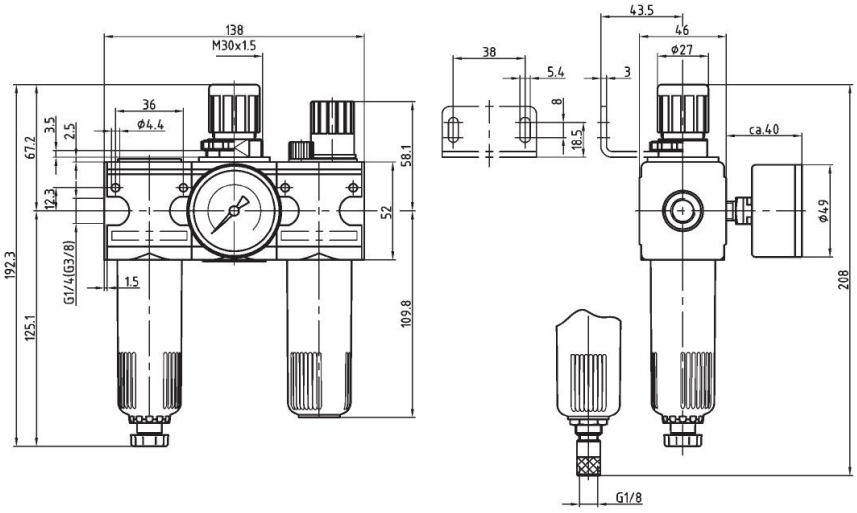

halvautomatisk aftapningsventil

automatisk aftapningsventil

Tilslutning	Flow ved 6bar* [Nl/min]	maks. indgangstryk [bar]	Trykområde [bar]	Type
G1/4"	1100	16	0,5...10	MU303-14H-0,5/10
G1/4"	1100	16	0,5...10	MU303-14H-0,5/10-P
G1/4"	1100	16	0,5...10	MU303-14H-0,5/10-M
G3/8"	1100	16	0,5...10	MU303-38-0,5/10
G3/8"	1100	16	0,5...10	MU303-38-0,5/10-P
G3/8"	1100	16	0,5...10	MU303-38-0,5/10-M
*Flowangivelser ved indgangstryk på 8bar, udgangstryk på 6bar og 1bar Trykfald				

Flowdiagram, Olieforstøverens aktiveringsgrænse

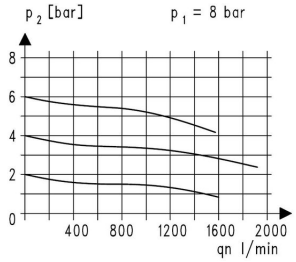

Flowdiagram

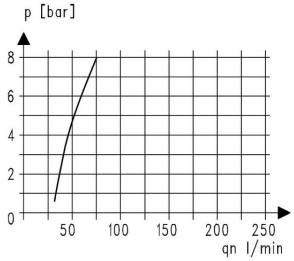

Olieforstøverens aktiveringsgrænse

Tilbehør

Betegnelse	Type
Halsmøtrik M30x1,5	MPN03-18/38
Holdevinkel med møtrik M30x1,5	MMP03-18/38
Holdevinkel med 2 skruer	MMB03-14H/38

Illustrationer ikke bindende
Konstruktions-, mål- og materialændringer forbeholdes

+43 512 52076
austria@stasto.eu

© STASTO Automation KG