2/2 - Potni magnetni ventil - predkrmiljen
Serija SL012, SL013



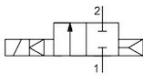

normalno zaprt brez napajanja

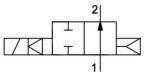

brez napajanja odprt

Konstrukcija	2/2-potni elektromagnetni ventil z batnim zapiranjem, predkrmiljen SL012 normalno zaprt brez napajanja / SL013 brez napetosti odprto
Priključek	G1/2"...G1" po ISO228/1
Materiali	Telo Medenina, Sedež Nerjavno jeklo, Notranji deli Nerjavno jeklo podobno 1.4101, Vodenje bata prevlečeno s PTFE, tesnilo bata PTFE ojačan s steklenimi vlakni
Način pritrditve	Vgradnja v togi cevovodni sistem
Položaj vgradnje	poljubno
Področje uporabe	Para, Vroča voda, drugi mediji na zahtevo
Preklopni čas	odvisno od obratovalnega tlaka, medija in nazivnega premera
Temperatura medija	-40...+180°C
Temperatura okolice	glej tabelo "magnetne tuljave"

Električni podatki:

Tip tuljave	Tip BDV, širina konektorja 32mm (Tuljava za vlažno okolje) Tip GDH, širina konektorja 32mm Tuljava za vlažno okolje)
Električni priključek	Vtičnica naprave po EN175301-803-oblika A (glejte lasten podatkovni list)
Vrsta napetosti	Izmenična in enosmerna napetost
Standardna napetost	230V/50Hz, 24V/50-60Hz, 24VDC
Posebne napetosti	glej tabelo "magnetne tuljave"
Dovoljena napetostna nihanja	AC +10%/-15% DC +10%/-5%
Poraba moči	glej tabelo "Poraba moči magnetnih tuljav"
Delovni cikel	100% Delovni cikel (neprekinjeno obratovanje)
Stopnja zaščite	IP65 po EN 60529 pri pravilno montirani napravi vtičnici (zaščita pred vdorom prahu in brizgajočo vodo)
Navodilo za uporabo	Pri naročilu navedite napetost in vrsto toka. Priporočamo, da vedno predhodno vgradite lovilec nečistoč, da pri onesnaženju medija ne pride do motenj delovanja..

+43 512 52076
austria@stasto.eu
© STASTO Automation KG

Tipski ključ

		SL012- SL013-	12	-	C	S	02
		G1/2"	12				
		G3/4"	34				
	Priključek	G1"	10				
		BDV Tuljava za vlažno okolje - Odobritev CE-CSA-UL-VDE			C		
	Tuljava	GDH Tuljava za vlažno okolje - Odobritev CE			D		
		Standardno				S	
	Vtičnica naprave	z vgrajeno LED-rumena in VDR				L	
		230V/50Hz-240V/60Hz					02
		24VDC					03
		24V/50-60Hz					04
		12VDC					05
		48VDC					06
		220VDC					08
	Napetost	110V/50Hz-120V/60Hz					14

Možnosti uporabe posameznih tesnilnih materialov

Material	Temperatura medija	Primeri uporabe
PTFE	-40...+180°C	Para, Vroča voda

Magnetne tuljave

Tip	Stopnja zaščite	Vložek	Temperatura okolice	Odobritve
BDV	IP65	Temperatura medija do maks. 180°C, visoka zračna vlaga	-20...+60°C	CE-CSA-UL-VDE
GDH	IP65	Temperatura medija do maks. 180°C, visoka zračna vlaga	-20...+40°C	CE

Poraba moči magnetnih tuljav

Napetost	Zatezna moč (Izmenični tok) VA	Zadrževalna moč (Izmenični tok) VA	Zadrževalna moč (enosmerni tok) obratovalno topel W	Tip
230V/50Hz 240V/60Hz	25	16	-	BDV08230AY
24V/50-60Hz	25	17	-	BDV08024DY
24VDC	-	-	11	BDV08024CY
110V/50Hz 120V/60Hz	25	15	-	BDV08110AY
12VDC	-	-	14	GDH14012CS
48VDC	-	-	14	GDH14048CS
220VDC	-	-	14	GDH14220CS

© STASTO Automation KG

Dimenzije

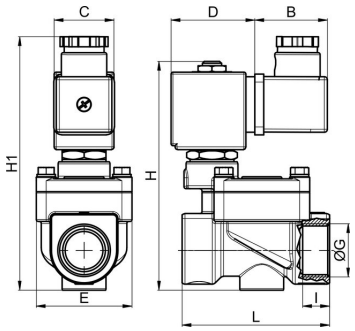

Priključek G	Nazivni premer DN[mm]	Tlačno območje [bar]	B	C	D	E	H	H1	I	L	Kv-vrednost [m^3/h Voda]	Teža [pribl. kg]	Tuljava	Tip
G1/2"	13	0,9 - 10	36	30	42	40	107	121	11	65	3	1,1	BDV	SL012-12
G1/2"	13	0,9 - 10	36	52	55	40	107	121	11	65	3	1,1	GD.	SL012-12
G3/4"	19	0,9 - 10	36	30	42	48	120	134	13	74	5,4	1,4	BDV	SL012-34
G3/4"	19	0,9 - 10	36	52	55	48	120	134	13	74	5,4	1,4	GD.	SL012-34
G1"	25	0,9 - 10	36	30	42	62	130	144	16	93	9,6	1,9	BDV	SL012-10
G1"	25	0,9 - 10	36	52	55	62	130	144	16	93	9,6	1,9	GD.	SL012-10

Ilustracije nezavezujoče
Pridržujemo si pravico do sprememb konstrukcije, mer in materialov

+43 512 52076
austria@stasto.eu
© STASTO Automation KG