2/2 - Potni magnetni ventil - predkrmiljen
Serija 21WA in 21W



21WA



21W

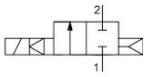

brez napajanja zaprto

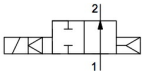

brez napetosti odprto

Konstrukcija	2/2-potni magnetni ventil z membranskim zapiranjem, predkrmiljen, brez napajanja zaprto ali brez napajanja odprt
Priključek	21WA: G3/8"...G1/2" po ISO228/1 21W: G3/4"...G2" po ISO228/1
Materiali	Telo Medenina, Notranji deli Medenina in Nerjavno jeklo podobno 1.4104, material membrane NBR, FKM ali EPDM (samo 21W)
Način pritrditve	Montaža v togi cevni sistem
Položaj vgradnje	poljubno
Področje uporabe	plinasti in tekoči mediji, ki ne napadajo uporabljenih materialov
Viskoznost	maks. 12mm^2/s (cst)
Preklopni čas	odvisno od obratovalnega tlaka in medija
Temperatura medija	odvisno od tesnilnega materiala in Magnetna tuljava
Temperatura okolice	glej tabelo "Magnetne tuljave"

Električni podatki:

Tip tuljave	Tip BDA, širina konektorja 32mm (Standardna tuljava) Tip BDV, širina konektorja 32mm (Tuljava za vlažno okolje)
Električni priključek	Vtičnica naprave po EN175301-803-oblika A (glejte lasten podatkovni list)
Vrsta napetosti	Izmenična in enosmerna napetost
Standardna napetost	230V/50-60Hz, 24V/50-60Hz, 24VDC
Posebne napetosti	12...380V/50Hz ali 60Hz, 12...220VDC
Dovoljena napetostna nihanja	AC +10%/-15% DC +10%/-5%
Poraba moči	glej tabelo "Poraba moči magnetnih tuljav"
Delovni cikel	100% delovni cikel (neprekinjeno obratovanje)
Stopnja zaščite	IP65 v skladu z EN 60529 pri pravilno montirani napravi vtičnice (zaščita pred vdorom prahu in brizgajočo vodo)
Navodilo za uporabo	Pri naročilu navedite napetost in vrsto toka. Priporočamo, da vedno predhodno vgradite lovilec nečistoč, da pri onesnaženju medija ne pride do motenj delovanja.. Ti ventili se lahko uporabljajo tudi za grobi vakuum, če je prisoten minimalni diferenčni tlak 0,2 bar.. ATEX: Ventili se smejo uporabljati samo za medije, ki niso eksplozivni..

+43 512 52076
austria@stasto.eu
© STASTO Automation KG

Tipski ključ 21WA

		21WA	3	K0	B	130	-	M	-	BDA	-	230V/50-60Hz
		G3/8"	3									
	Priključek	G1/2"	4									
		brez napajanja zaprto		K0								
	Funkcija	brez napetosti odprto		Z0								
		NBR			B							
	Tesnilo	FKM			V							
	Nazivni premer	13,0mm				130						
		brez ročno upravljanje (Pustite prazno)										
	Ročna zasilna aktivacija	mehansko ročno upravljanje (samo za breznapetostno zaprte ventile)						M				
		BDA Standardna tuljava - Odobritev CE								BDA		
		BDV Tuljava za vlažno okolje - Odobritev CE-CSA-UL-VDE								BDV		
		Y1 Tuljava za ATEX Območja s 3m kablom (samo za breznapetostno zaprte ventile)								Y1		
	Tuljava	Y2 Tuljava za ATEX Območja s 3m kablom (samo za breznapetostno zaprte ventile)								Y2		
		230V/50-60Hz										230V/50-60Hz
		24V/50-60Hz										24V/50-60Hz
		24VDC										24VDC
		12...380V/50Hz ali 60Hz										
	Napetost	12...220VDC										

+43 512 52076
austria@stasto.eu
© STASTO Automation KG

Tipski ključ 21W

		21W	3	K	B	190	-	MR	-	BDA	-	230V/50-60Hz
		G3/4"	3									
		G1"	4									
		G11/4"	5									
		G11/2"	6									
	Priključek	G2"	7									
		brez napajanja zaprto		K								
	Funkcija	brez napetosti odprto		Z								
		NBR			B							
		FKM			V							
	Tesnilo	EPDM			E							
		19mm				190						
		25mm				250						
		35mm				350						
		40mm				400						
	Nazivni premer	50mm				500						
		brez ročno upravljanje (Pustite prazno)										
	Ročna zasilna aktivacija	mehansko ročno upravljanje/nastavljiva zakasnitev zapiranja (samo za breznapetostno zaprte ventile)						MR				
		BDA Standardna tuljava - Odobritev CE								BDA		
		BDV Tuljava za vlažno okolje - Odobritev CE-CSA-UL-VDE								BDV		
		Y1 Tuljava za ATEX Območja s 3m kablom (samo za breznapetostno zaprte ventile)								Y1		
	Tuljava	Y2 Tuljava za ATEX Območja s 3m kablom (samo za breznapetostno zaprte ventile)								Y2		
		230V/50-60Hz										230V/50-60Hz
		24V/50-60Hz										24V/50-60Hz
		24VDC										24VDC
		12...380V/50Hz ali 60Hz										
	Napetost	12...220VDC										

Možnosti uporabe posameznih tesnilnih materialov

Material	Temperatura medija	Primeri uporabe
NBR	-10...90°C	Zrak, Voda, nevtralni plini in tekočine
EPDM	-10...140°C	Vroča voda, Para, kisik
FKM	-10...140°C	Olja, bencin, Dizel

Magnetne tuljave

Tip	Stopnja zaščite	Vložek	Temperatura okolice	Odobritve
BDA	IP65	Temperatura medija do maks. 120°C	-10...+40°C	CE
BDV	IP65	Temperatura medija do maks. 160°C, visoka vlažnost zraka	-20...+60°C	CE-CSA-UL-VDE
Y1/Y2	Ex II 2G Ex mb IIC T4 Ex II 2D Ex mb tb IIIC T130°C	v eksplozijsko ogroženem območju, cone 1/2/21/22, vžigalna skupina T4, maks. 80°C temperatura medija	-20...+50°C	ATEX

© STASTO Automation KG

Poraba moči magnetnih tuljav

Napetost	Zatezna moč (Izmenični tok) VA	Zadrževalna moč (Izmenični tok) VA	Zadrževalna moč (enosmerni tok) obratovalno topel W	Tip
220-230V/50-60Hz	25	14,5	-	BDA08223DS
24V/50-60Hz	25	14,5	-	BDA08024DS
24VDC	-	-	8	BDA08024CS
380V/50-60Hz	25	14,5	-	BDA08380DS
110V/50-60Hz	25	14,5	-	BDA08110DS
48V/50Hz	25	14,5	-	BDA08048AS
42V/50Hz	25	14,5	-	BDA08042AS
110VDC	-	-	8	BDA08110CS
12VDC	-	-	8	BDA08012CS
230V/50Hz 240V/60Hz	25	16	-	BDV08230AY
24V/50-60Hz	25	17	-	BDV08024DY
24VDC	-	-	11	BDV08024CY
110V/50Hz 120V/60Hz	25	15	-	BDV08110AY
220-240V/50-60Hz	-	maks. 9,2	-	Y1220-240V/50-60Hz
24VDC	-	-	10,1	Y124VDC
220-240V/50-60Hz	-	maks. 9,2	-	Y2220-240V/50-60Hz
24VDC	-	-	10,1	Y224VDC

Dimenzije 21WA

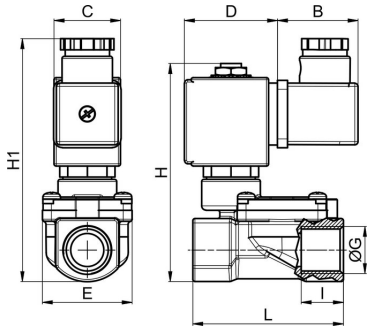

Priključek G	Nazivni premer DN[mm]	Tlačno območje [bar]	B	C	D	E	H	H1	L	I	Kv-vrednost [m^3/h Voda]	Teža [pribl. kg]	Tuljava	Tip
G3/8"	13	0,2-16	36	30	42	40	97	111	60	15	3,6	0,6	BD.	21WA3.0.130
G3/8"	13	0,2-16	36	36	43	40	97	133	60	15	3,6	0,72	Y1/Y2	21WA3.0.130
G1/2"	13	0,2-16	36	30	42	40	97	111	66	15	4,2	0,6	BD.	21WA4.0.130
G1/2"	13	0,2-16	36	36	43	40	97	133	66	15	4,2	0,72	Y1/Y2	21WA4.0.130

+43 512 52076
austria@stasto.eu

© STASTO Automation KG

Dimenzije 21W

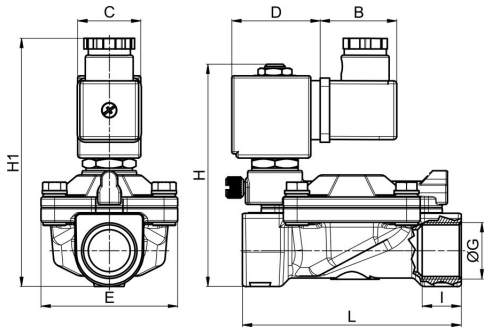

Priključek G	Nazivni premer DN[mm]	Tlačno območje [bar]	B	C	D	E	H	H1	I	L	Kv-vrednost [m^3/h Voda]	Teža [pribl. kg]	Tuljava	Tip
G3/4"	19	0,2-16	36	30	42	65	105	119	17	104	8,4	1,2	BD.	21W3..190
G3/4"	19	0,2-16	36	36	43	65	105	141	17	104	8,4	1,3	Y1/Y2	21W3..190
G1"	25	0,2-16	36	30	42	65	112	126	17	104	11,4	1,2	BD.	21W4..250
G1"	25	0,2-16	36	36	43	65	112	148	17	104	11,4	1,3	Y1/Y2	21W4..250
G11/4"	35	0,2-10	36	30	42	98	125	139	21	144	24,0	2,7	BD.	21W5..350
G11/4"	35	0,2-10	36	36	43	98	125	161	21	144	24,0	2,8	Y1/Y2	21W5..350
G11/2"	40	0,2-10	36	30	42	98	125	139	21	144	31,2	2,7	BD.	21W6..400
G11/2"	40	0,2-10	36	36	43	98	125	161	21	144	31,2	2,8	Y1/Y2	21W6..400
G2"	50	0,2-10	36	30	42	118	141	155	25	172	45,0	4,9	BD.	21W7..500
G2"	50	0,2-10	36	36	43	118	141	177	25	172	45,0	5,0	Y1/Y2	21W7..500

Ilustracije nezavezujoče
Pridržujemo si pravico do konstrukcijskih, dimenzijskih in materialnih sprememb