Partnership. With Guarantee.

Medeninasti krogelni ventili s polnim prehodom Serija BA006



Konstrukcija	pretočni ventil z plavajoča krogla, polni prehod, težka izvedba
Priključek	RP1/4"...RP2" po ISO7/1
Materiali	Ohišje Medenina CW617N nikljano, Krogla medenina CW617N trdo kromirana, Krogelno tesnilo PTFE, Tesnilo vretena PTFE nastavljivo/NBR, Ročni vzvod aluminij črno prevlečen
Področje uporabe	Plini in tekočine skupine 2 v skladu s PED 2014/68/EU, ki ne napadajo uporabljenih materialov.
Temperatura medija	-20...+160°C
Obratovalni tlak	Vakuum 1mbar do Nazivni tlak v skladu s tabelo za obratovalne temperature do 80°C. Dovoljeni obratovalni tlak za višje temperature glejte diagram tlak–temperatura.
Način pritrditve	Montaža v togi cevni sistem
Položaj vgradnje	poljubno
Aktiviranje	z 90° zasukom ročice ročnega vzvoda

+43 512 52076
austria@stasto.eu
© STASTO Automation KG

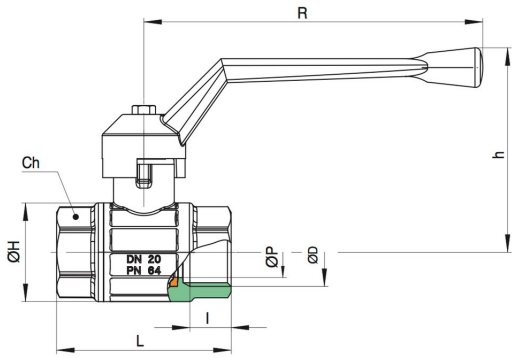

Priključek	Nazivni premer DN[mm]	PN [bar]	A	Ch	H	h	l	L	P	R	⌀	Kv-vrednost [m³/h]	Teža [pribl. kg]	Tip
RP1/4"	8	64	41,5	22	28	63	11	52	10	120	6,4	5,4	0,25	BA006-14-L
RP3/8"	10	64	41,5	22	28	63	11,4	52	10	120	6,4	6	0,24	BA006-38-L
RP1/2"	15	64	43,5	27	33	65	15	62	15	120	6,4	16,3	0,32	BA006-12-L
RP3/4"	20	64	53	32	39	81,5	16,3	69	20	134	8,2	29,5	0,47	BA006-34-L
RP1"	25	64	57	38	49	85,5	19,1	83	25	134	8,2	43	0,70	BA006-10-L
RP11/4"	32	50	68	48	59	104	21,4	96	32	170	12	89	1,09	BA006-114-L
RP11/2"	40	40	74,5	54	73	111	21,4	108	40	170	12	230	1,54	BA006-112-L
RP2"	50	40	91	67	87	127	25,7	127,5	50	205	14	265	2,49	BA006-20-L

Diagram tlaka in temperature

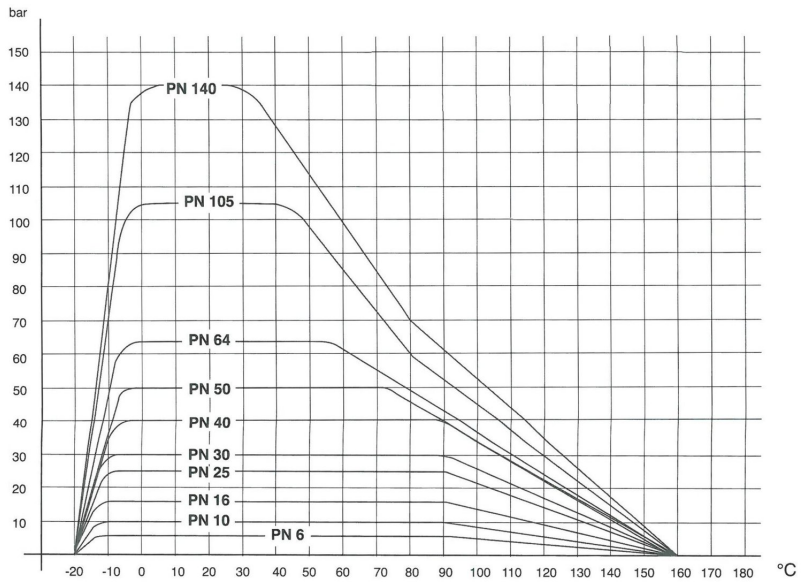

Ilustracije nezavezujoče
Pridržujemo si pravico do konstrukcijskih, dimenzijskih in materialnih sprememb