Druckregler G3/4"
Serie Modul RE03

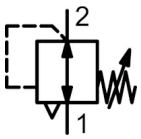

Bauart	Membrandruckregler mit Sekundärentlüftung und Eigenluftverbrauch von max. 1,5Nl/min
Funktion	Regelung des Sekundärdruckes
Anschluss	G3/4" nach ISO228/1
Werkstoffe	Gehäuse Zinkdruckguss, Dichtungen NBR, Federhaube POM
Medium	gefilterte Druckluft
Mediumstemperatur	0...+60°C, (mit entsprechend aufbereiteter Druckluft -10..+60°C)
Umgebungstemperatur	-10...+60°C
Eingangsdruck	max. 16bar
Regelbereiche	0,1...3/0,2...6/0,5...10 und 0,5...16bar
Durchflussrichtung	ist durch einen Pfeil gekennzeichnet
Befestigungsart	Einbau in Leitungssystem oder Wandbefestigung mittels Haltewinkel
Einbaulage	beliebig
Arretierung	Druckeinstellung kann durch Eindrücken des Drehknopfes arretiert werden
Lieferumfang	inklusive Manometer

+43 512 52076
austria@stasto.eu
© STASTO Automation KG

Maßzeichnung

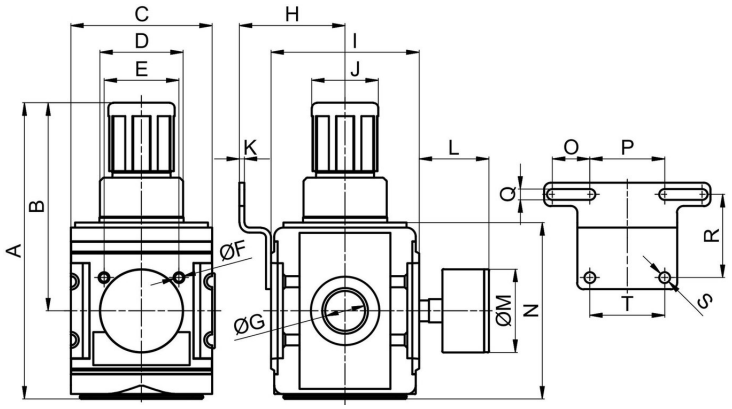

Anschluss G	A	B	C	D	E	F	H	I	J	K	L	M	N	O	P	Q	R	S	T
G3/4"	178	125	85	M50x1,5	45	M6	63,5	89	40	3	42	50	106	22,5	45	6,5	50	6,5	45

Anschluss	Durchfluss bei 6,3bar* [Nl/min]	Durchfluss bei 6bar** [Nl/min]	Druckbereich [bar]	Gewicht [kg]	Type
G3/4"	14000	11400	0,1...3	1,1	RE03-34H-0,1/3-MA
G3/4"	14000	11400	0,2...6	1,1	RE03-34H-0,2/6-MA
G3/4"	14000	11400	0,5...10	1,1	RE03-34H-0,5/10-MA
G3/4"	14000	11400	0,5...16	1,1	RE03-34H-0,5/16-MA

*Durchflussangaben bei Eingangsdruck von 10bar, Ausgangsdruck von 6,3bar und 1bar Druckabfall
**Durchflussangaben bei Eingangsdruck von 8bar, Ausgangsdruck von 6bar und 1bar Druckabfall

Durchflussdiagramme für Regelbereich 0,5...10 bar

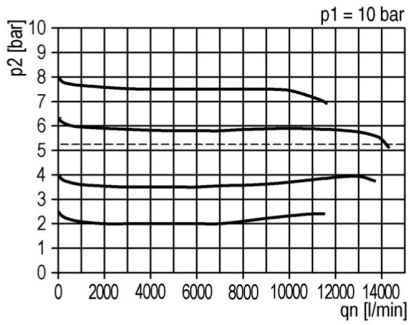

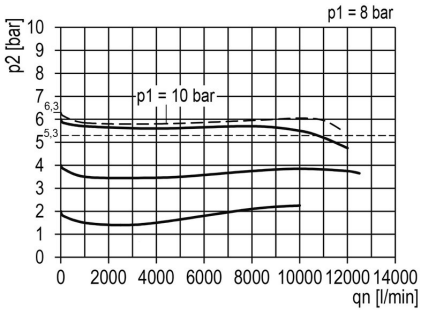

Zubehör

Bezeichnung	Typ
Haltewinkel mit zwei Schrauben	MMB03-34H/10

Abbildungen unverbindlich
Konstruktions-, Maß- und Werkstoffänderungen vorbehalten

+43 512 52076
austria@stasto.eu
© STASTO Automation KG