Partnership. With Guarantee.

Jedinica za održavanje G1"
Serija MU203





Konstrukcija	Membranski regulator pritiska sa sekundarnim odzračivanjem, Filter na principu centrifugalne sile, Sinterski filterski element, poluautomatski ispusni ventil, Proporcionalni podmazivač i Sopstvena potrošnja vazduha od maks. 0,5Nl/min
Funkcija	Regulacija pritiska sa filtracijom i obogaćivanjem komprimovanog vazduha uljem
Filterski uložak	5µm
Priključak	G1" prema ISO228/1
Materijali	Kućište Aluminij, Posuda za ulje i kondenzat Polikarbonat ili Metal, Zaptivke NBR, Dugme POM
Medij	Komprimovani vazduh
Temperatura medijuma	sa plastičnim rezervoarom 0...+60°C, sa metalnim rezervoarom 0...+60°C (sa odgovarajuće pripremljenim komprimovanim vazduhom -10...+60°C)
Temperatura okoline	sa plastičnim rezervoarom 0...+60°C, sa metalnim rezervoarom -10...+60°C
Ulazni pritisak	maksimalno 16bar, sa automatskim ispusnim ventilom 1,5...16bar
Opsezi regulacije	0,5...10bar (0,1...3bar / 0,2...6bar / 0,5...16bar na upit)
Smer protoka	je označeno strelicom
Način pričvršćivanja	Ugradnja u cevovodni sistem ili Zidna montaža pomoću držača u obliku ugla
Položaj ugradnje	vertikalno, Vijak za ispuštanje dole
Kočenje	Podešavanje pritiska može biti blokirano pritiskom obrtnog dugmeta
Sadržaj isporuke	uključeno manometar
Preporuka za ulje	HP32A (Temperaturni opseg 0...50°C), NR32 (Temperaturni opseg -35...85°C)

+381 11 2399521
balkan@stasto.eu
© STASTO Automatizacija d.o.o.

Ključ tipa

		MU203 - 10 H - 0,5/3 - P - A
Priključak	1"	10
Protok	visok protok	H
Opseg pritiska	0,1...3bar	0,1/3
	0,2...6bar	0,2/6
	0,5...10bar	0,5/10
	0,5...16bar	0,5/16
Rezervoar	Plastični rezervoar (Ostaviti prazno)	
	Plastični rezervoar sa zaštitnom korpom	P
	Metalni rezervoar	M
Ispusni ventil	poluautomatski ispusni ventil (Ostaviti prazno)	
	automatski odvodni ventil	A

Dimenzioni crtež, Karakteristične veličine

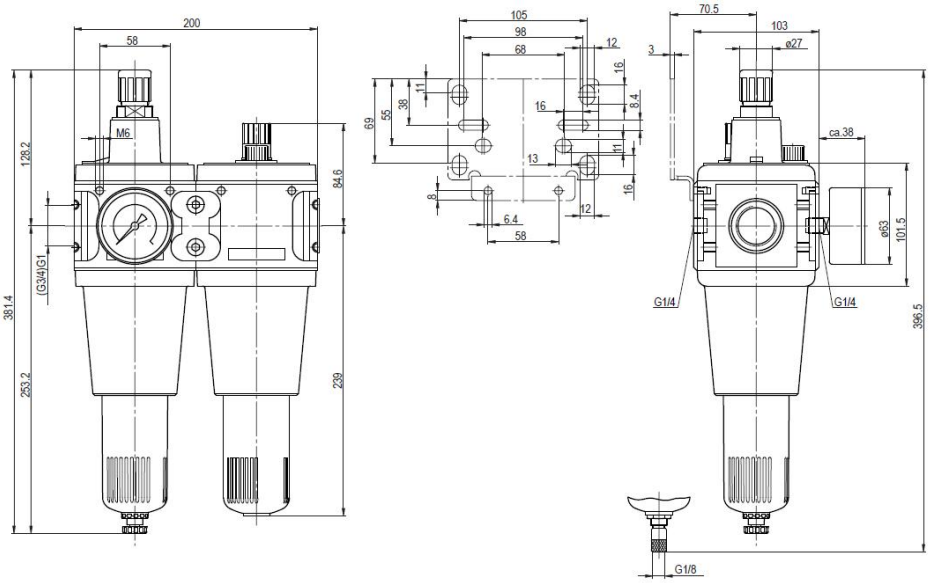

poluautomatski ispusni ventil

automatski odvodni ventil

Priključak	Protok pri 6bar* [Nl/min]	maks. ulazni pritisak [bar]	Opseg pritiska [bar]	Tip
G1"	10500	16	0,5...10	MU203-10H-0,5/10
G1"	10500	16	0,5...10	MU203-10H-0,5/10-P
G1"	10500	16	0,5...10	MU203-10H-0,5/10-M

*Protok podaci pri ulaznom pritisku od 8bar, izlaznom pritisku od 6bar i 1bar Pad pritiska

+381 11 2399521
balkan@stasto.eu

© STASTO Automatizacija d.o.o.

Dijagram protoka, Granica aktiviranja podmazivača

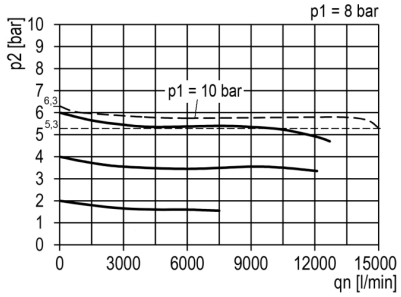

Dijagram protoka

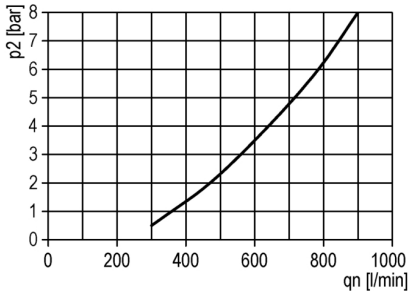

Granica aktiviranja podmazivača

Pribor

Oznaka	Tip
Ugaoni držač sa 2 vijka	MMB03-34VH/10H

Ilustracije neobavezujuće
Zadržavamo pravo na konstruktivne, dimenzione i materijalne izmene.

+381 11 2399521
balkan@stasto.eu
© STASTO Automatizacija d.o.o.