Partnership. With Guarantee.

Karbantartó egység G1"
Sorozat MU203





Kivitel	Membrános nyomásszabályozó másodlagos légtelenítéssel, Centrifugális erő elvű szűrő, Szinter szűrőbetét, félautomata leeresztőszelep, Arányos olajozó és Saját levegőfogyasztás: max. 0,5Nl/min
Funkció	Nyomásszabályozás szűréssel és a sűrített levegő olajjal történő olajozásával
Szűrőbetét	5µm
Csatlakozás	G1" szerint ISO228/1
Anyagok	Ház Alumínium, Olaj- és kondenzátumtartály Polikarbonát vagy Fém, Tömítések NBR, Gomb POM
Közeg	Sűrített levegő
Közeg hőmérséklete	műanyag tartállyal 0...+60°C, -val fémtartály 0...+60°C (megfelelően előkészített sűrített levegővel -10...+60°C)
Környezeti hőmérséklet	műanyag tartállyal 0...+60°C, fém tartállyal -10...+60°C
Bemeneti nyomás	maximális 16bar, automatikus leeresztőszeleppel 1,5...16bar
Szabályozási tartományok	0,5...10bar (0,1...3bar / 0,2...6bar / 0,5...16bar kérésre)
Áramlási irány	nyíllal jelölve van
Rögzítési mód	Beépítés a csővezetékrendszerbe vagy Fali rögzítés tartókonzollal
Beépítési helyzet	függőleges, Leeresztőcsavar alsó
Reteszelés	Nyomásbeállítás rögzíthető a forgatógomb benyomásával
Szállítási terjedelem	tartalmazza Manométer
Olajajánlás	HP32A (Hőmérséklet-tartomány 0...50°C), NR32 (Hőmérséklet-tartomány -35...85°C)

+36 20 461 3279
hungary@stasto.eu
© STASTO Automatizálás Kft.

Típuskulcs

		MU203 - 10	H - 0,5/3	- P - A
Csatlakozás	1"	10		
Átfolyás	nagy átfolyási teljesítmény	H		
Nyomástartomány	0,1...3bar		0,1/3	
	0,2...6bar		0,2/6	
	0,5...10bar		0,5/10	
	0,5...16bar		0,5/16	
Tartály	Műanyag tartály (Üresen hagyni)			
	Műanyag tartály védőkosárral			P
	Fémtartály			M
Leeresztőszelep	félautomata leeresztőszelep (Üresen hagyni)			
	automatikus leeresztőszelep			A

Méretrajz, Jellemzők

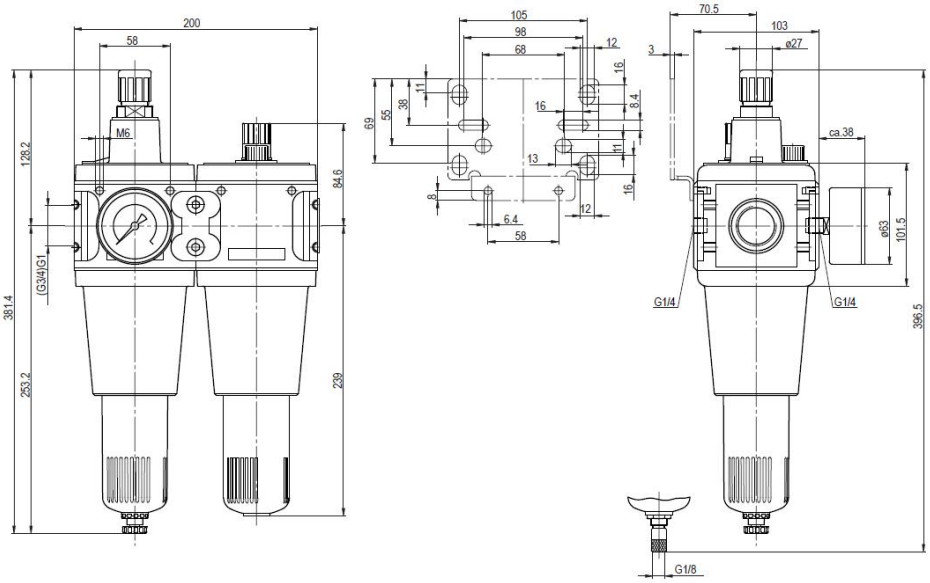

félautomata leeresztőszelep automatikus leeresztőszelep

Csatlakozás	Átfolyás 6 bar-nál* [Nl/min]	max. bemeneti nyomás [bar]	Nyomástartomány [bar]	Típus
G1"	10500	16	0,5...10	MU203-10H-0,5/10
G1"	10500	16	0,5...10	MU203-10H-0,5/10-P
G1"	10500	16	0,5...10	MU203-10H-0,5/10-M

*Átfolyási adatok 8bar bemeneti nyomás, 6bar és 1bar kimeneti nyomás esetén Nyomásesés

+36 20 461 3279
hungary@stasto.eu

© STASTO Automatizálás Kft.

Átfolyási diagramm, Olajozó működési küszöbértéke

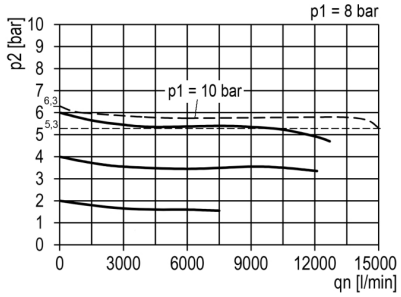

Átfolyási diagramm

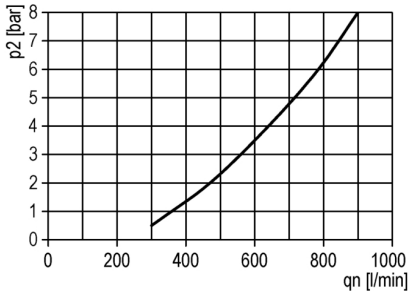

Olajozó működési küszöbértéke

Tartozékok

Megnevezés	Típus
Tartószög 2 csavarral	MMB03-34VH/10H

Ábrák nem kötelező érvényűek
A konstrukció-, méret- és anyagváltoztatások fenntartva.

© STASTO Automatizálás Kft.