Partnership. With Guarantee.

Údržbová jednotka G1"
Série MU203





Konstrukční provedení	Membránový regulátor tlaku se sekundárním odvětráním, Filtr na principu odstředivé síly, Sintrovaná filtrační vložka, poloautomatický vypouštěcí ventil, Proporcionální olejovač a Vlastní spotřeba vzduchu z max. 0,5Nl/min
Funkce	Regulace tlaku s filtrací a obohacením stlačeného vzduchu olejem
Filtrační vložka	5µm
Připojení	G1" podle ISO228/1
Materiály	Těleso Hliník, Nádoba na olej a kondenzát Polykarbonát nebo Kov, Těsnění NBR, Knoflík POM
Médium	Stlačený vzduch
Teplota média	s plastovou nádobou 0...+60°C, s kovovou nádobou 0...+60°C (s odpovídajícím způsobem upraveným stlačeným vzduchem -10...+60°C)
Teplota okolí	s plastovou nádobou 0...+60°C, s kovovou nádobou -10...+60°C
Vstupní tlak	maximální 16bar, s automatickým vypouštěcím ventilem 1,5...16bar
Regulační rozsahy	0,5...10bar (0,1...3bar / 0,2...6bar / 0,5...16bar na vyžádání)
Směr průtoku	je označeno šipkou
Způsob upevnění	Montáž do potrubního systému nebo Nástěnná montáž pomocí montážního úhelníku
Montážní poloha	vertikální, Vypouštěcí šroub dole
Aretační zámek	Nastavení tlaku lze zablokovat stisknutím otočného knoflíku
Rozsah dodávky	včetně manometr
Doporučení oleje	HP32A (Teplotní rozsah 0...50°C), NR32 (Teplotní rozsah -35...85°C)

+43 512 52076
austria@stasto.eu
© STASTO Automation KG

Typový klíč

		MU203 - 10 H - 0,5/3 - P - A
Připojení	1"	10
Průtok	vysoký průtokový výkon	H
Tlakový rozsah	0,1...3bar	0,1/3
	0,2...6bar	0,2/6
	0,5...10bar	0,5/10
	0,5...16bar	0,5/16
Nádoba	Plastová nádoba (Nechat prázdné)	
	Plastová nádoba s ochranným košem	P
	Kovová nádoba	M
Vypouštěcí ventil	poloautomatický vypouštěcí ventil (Nechat prázdné)	
	automatický vypouštěcí ventil	A

Rozměrový výkres, Charakteristické hodnoty

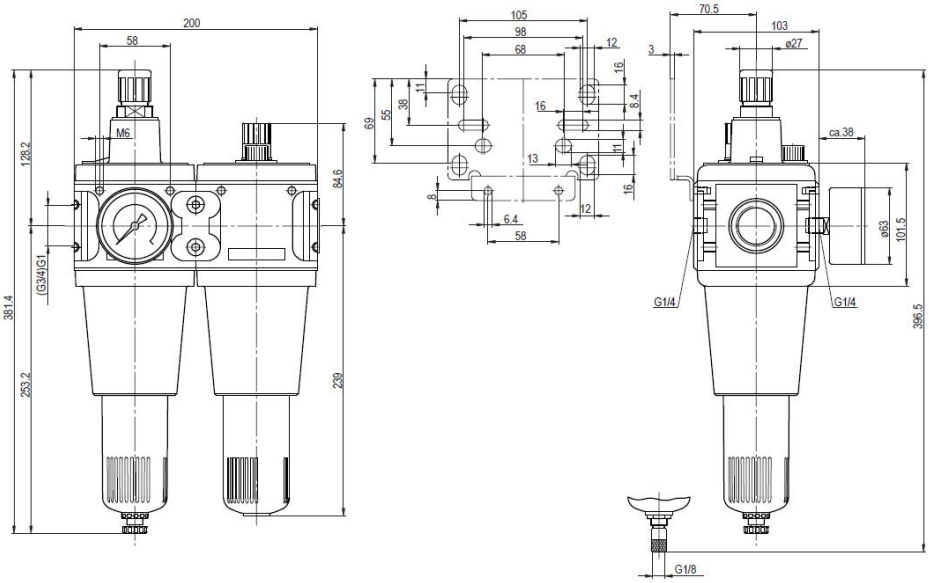

poloautomatický vypouštěcí ventil

automatický vypouštěcí ventil

Připojení	Průtok při 6 baru* [Nl/min]	max. vstupní tlak [bar]	Tlakový rozsah [bar]	Typ
G1"	10500	16	0,5...10	MU203-10H-0,5/10
G1"	10500	16	0,5...10	MU203-10H-0,5/10-P
G1"	10500	16	0,5...10	MU203-10H-0,5/10-M

*Průtokové údaje při vstupním tlaku 8bar, výstupním tlaku 6bar a 1bar pokles tlaku

+43 512 52076
austria@stasto.eu

© STASTO Automation KG

Průtokový diagramm, Prahová hodnota sepnutí olejovače

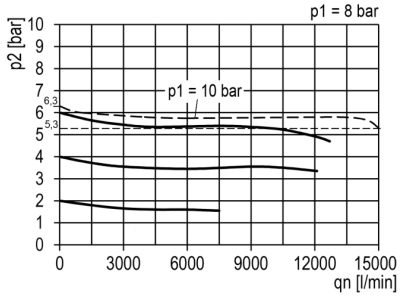

Průtokový diagramm

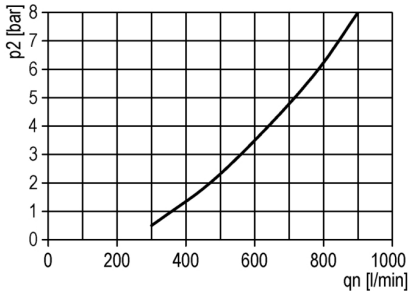

Prahová hodnota sepnutí olejovače

Příslušenství

Označení	Typ
Přídržný úhelník se 2 šrouby	MMB03-34VH/10H

Ilustrace nezávazné
Změny konstrukce, rozměrů a materiálu vyhrazeny

+43 512 52076
austria@stasto.eu
© STASTO Automation KG