Partnership. With Guarantee.

Nagynyomású nyomásszabályozó
Sorozat PR16







Kivitel	Dugattyús nyomásszabályozó szekunder légtelenítéssel
Csatlakozás	G1/4"...G1" szerint ISO228/1
Anyagok	Ház Sárgaréz, Tömítések NBR
Funkció	A szekunder nyomás szabályozása
Beépítési helyzet	tetszőleges
Közeg	szűrt sűrített levegő
Közeg hőmérséklete	+10...+90°C
Környezeti hőmérséklet	-20...+90°C
Bemeneti nyomás	maximális 60bar
Szabályozási tartományok	0,5...12/1...20/2...35/3...50bar
Áramlási irány	nyíllal jelölve
Szállítási terjedelem	tartalmazza Manométer

+36 20 461 3279
hungary@stasto.eu
© STASTO Automatizálás Kft.

Méretrajz

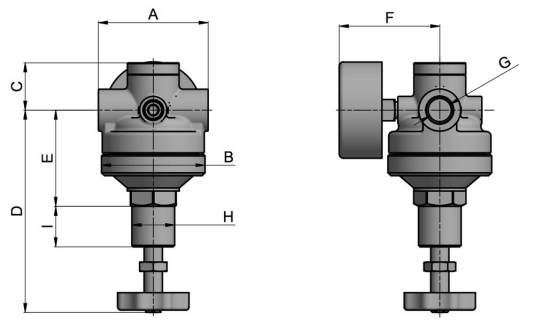

G1/4-G1/2"

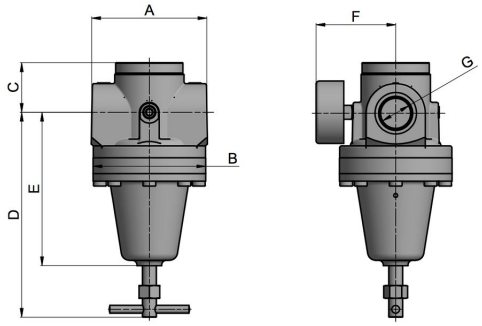

G1"

Csatlakozás G	Átfolyás* [Nl/min]	A	B	C	D	E	F	H	I	Tömeg [kg]
G1/4"	2170	72	68	35	133	63	66	M28x1,5	26	1,5
G3/8"	2720	72	68	35	133	63	66	M28x1,5	26	1,5
G1/2"	3810	72	72	35	121	45	75	M28x1,5	31	2,0
G1"	5440	118	114	51	206	155	80	-	-	7,1
*Átfolyási adatok 20bar bemeneti nyomás, 10bar és 4bar kimeneti nyomás esetén Nyomásesés										

Csatlakozás	Nyomástartomány [bar]	Típus
G1/4"	0,5...12	PR16-14-0,5/12-MA
G1/4"	1...20	PR16-14-1/20-MA
G1/4"	2...35	PR16-14-2/35-MA
G1/4"	3...50	PR16-14-3/50-MA
G3/8"	0,5...12	PR16-38-0,5/12-MA
G3/8"	1...20	PR16-38-1/20-MA
G3/8"	2...35	PR16-38-2/35-MA
G3/8"	3...50	PR16-38-3/50-MA
G1/2"	0,5...12	PR16-12-0,5/12-MA
G1/2"	1...20	PR16-12-1/20-MA
G1/2"	2...35	PR16-12-2/35-MA
G1/2"	3...50	PR16-12-3/50-MA
G1"	0,5...12	PR16-10-0,5/12-MA
G1"	1...20	PR16-10-1/20-MA
G1"	2...35	PR16-10-2/35-MA
G1"	3...50	PR16-10-3/50-MA

Tartozékok

Megnevezés	Típus
Tartókészlet G1/4"-G1/2"	MMB16-14/38
Tartókészlet G1"	MMB16-12/10

Ábrák nem kötelező érvényűek
A konstrukció-, méret- és anyagváltoztatások fenntartva.

© STASTO Automatizálás Kft.