Partnership. With Guarantee.

Precizni regulator pritiska G1/4"
Serija RE19



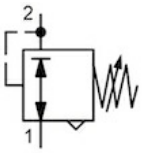

Konstrukcija	Membranski regulator pritiska sa sekundarnim odzračivanjem bez sopstvene potrošnje vazduha
Priključak	G1/4" prema ISO228/1
Materijali	Kućište i opružna kapa Cinkov tlačni livak, Membrana i Konus ventila FKM, O-prsten NBR
Funkcija	Regulacija sekundarnog pritiska
Način pričvršćivanja	Ugradnja u cevovodni sistem, Ugradnja u upravljačku tablu ili Zidna montaža pomoću držača u obliku ugla
Položaj ugradnje	proizvoljno
Medij	5µm filtrirani komprimovani vazduh
Temperatura medijuma	0...+60°C, (sa odgovarajuće pripremljenim komprimovanim vazduhom -10..+60°C)
Temperatura okoline	-10...+60°C
Ulazni pritisak	maks. 16bar
Opsezi regulacije	0,1...1bar, 0,1...3bar, 0,2...6bar i 0,5...10bar
Tačnost	+/- 15 mbar
Smer protoka	označeno strelicom

+381 11 2399521
balkan@stasto.eu
© STASTO Automatizacija d.o.o.

Dimenzioni crtež

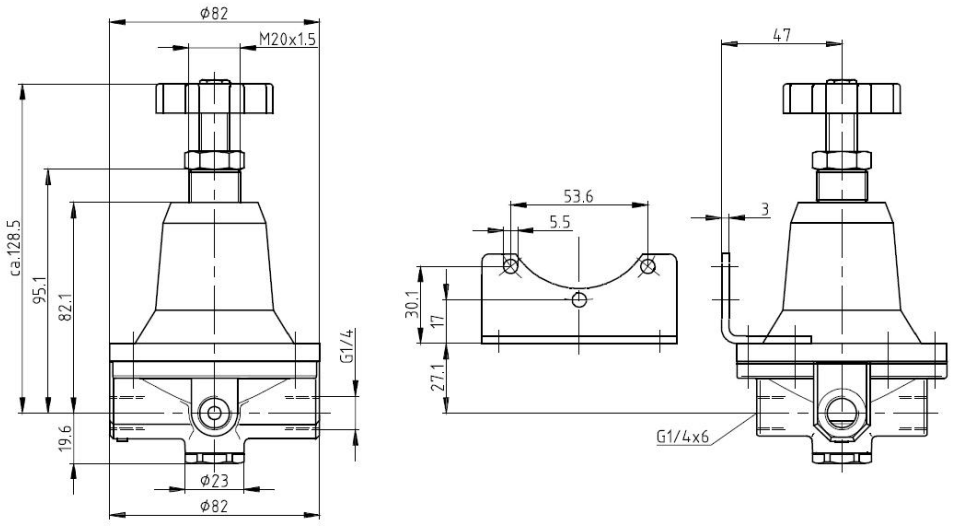

Priključak	Protok [Nl/min]	maks. ulazni pritisak p1 [bar]	Opseg pritiska [bar]	Tip
G1/4"	550	16	0,1...1,0	RE19-14-0,1/1
G1/4"	550	16	0,1...3,0	RE19-14-0,1/3
G1/4"	550	16	0,2...6,0	RE19-14-0,2/6
G1/4"	550	16	0,5...10,0	RE19-14-0,5/10

Dijagrami protoka

Regulacioni opseg 0,1...1bar

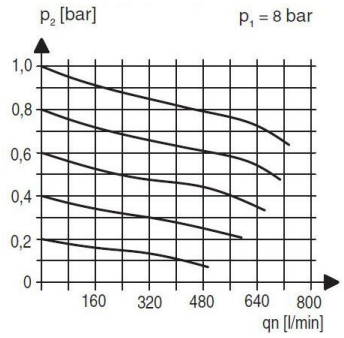

Regulacioni opseg 0,5...6bar

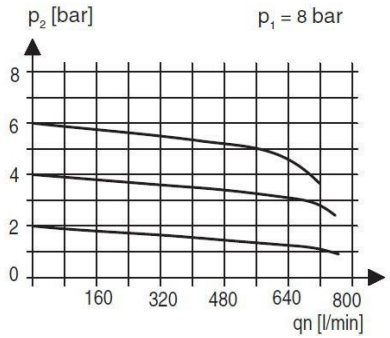

Pribor

Oznaka	Tip
Ugao zadržavanja	MMB19-14

Ilustracije neobavezujuće
Zadržavamo pravo na konstruktivne, dimenzione i materijalne izmene.