Precíziós nyomásszabályozó G1/4"
Sorozat RE19



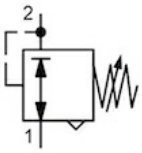

Kivitel	Membrános nyomásszabályozó szekunder légtelenítéssel saját levegőfogyasztás nélkül
Csatlakozás	G1/4" szerint ISO228/1
Anyagok	Ház és rugóházfedél Cinknyomásos öntvény, Membrán és Szelepkúp FKM, O-gyűrű NBR
Funkció	A szekunder nyomás szabályozása
Rögzítési mód	Beépítés a csővezetékrendszerbe, Kapcsolótáblába építés vagy Fali rögzítés tartókonzollal
Beépítési helyzet	tetszőleges
Közeg	5µm szűrt sűrített levegő
Közeg hőmérséklete	0...+60°C, (megfelelően előkészített sűrített levegővel -10..+60°C)
Környezeti hőmérséklet	-10...+60°C
Bemeneti nyomás	max. 16bar
Szabályozási tartományok	0,1...1bar, 0,1...3bar, 0,2...6bar és 0,5...10bar
Pontosság	+/- 15 mbar
Áramlási irány	nyíllal jelölve

+36 20 461 3279
emese.valis@stasto.eu
© STASTO Automatizálás Kft.

Méretrajz

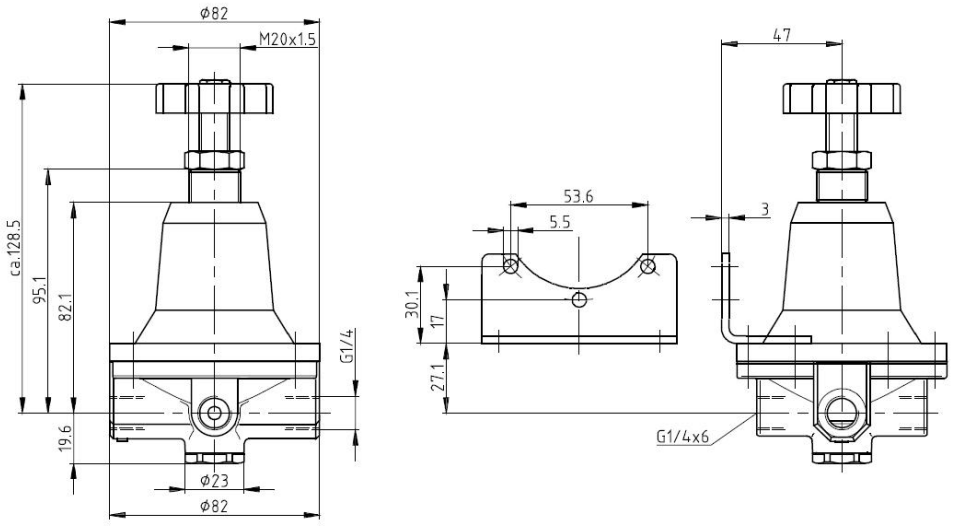

Csatlakozás	Átfolyás [Nl/min]	max. bemeneti nyomás p1 [bar]	Nyomástartomány [bar]	Típus
G1/4"	550	16	0,1...1,0	RE19-14-0,1/1
G1/4"	550	16	0,1...3,0	RE19-14-0,1/3
G1/4"	550	16	0,2...6,0	RE19-14-0,2/6
G1/4"	550	16	0,5...10,0	RE19-14-0,5/10

Átfolyási diagramok

Szabályozási tartomány 0,1...1bar

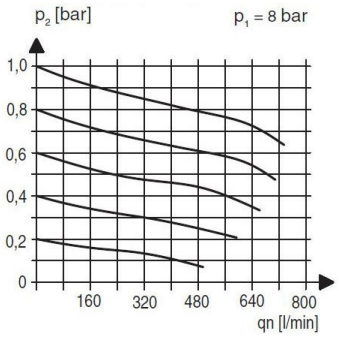

Szabályozási tartomány 0,5...6bar

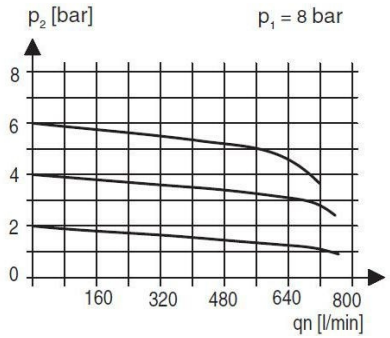

Tartozékok

Megnevezés	Típus
Tartószög	MMB19-14

Ábrák nem kötelező érvényűek
A konstrukció-, méret- és anyagváltoztatások fenntartva.

+36 20 461 3279
emese.valis@stasto.eu
© STASTO Automatizálás Kft.