Partnership. With Guarantee.

Szűrő G1/4"...G1"
Sorozat FI18-F0,01



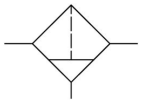

Kivitel	Mikroszűrő, Szűrőelem bórszilikát-alumínium, félautomata leeresztőszelep
Funkció	Szűrés a sűrített levegőé, folyékony és szilárd szennyeződések kiszűrésére, Maradék olajtartalom <0,01mg/m^3
Minőségi osztályok	Szilárd részecskék 1, Olaj 1 az ISO 8573-1 szerint
Szűrőbetét	0,01µm
Csatlakozás	G1/4"...G1" szerint ISO228/1
Anyagok	Ház Poliamid üvegszállal erősített, Nyomáscsatlakozások Cinknyomásos öntvény, Kondenzátumtartály Polikarbonát , Védőkosár Poliamid, Tömítések NBR
Közeg	Sűrített levegő
Közeg hőmérséklete	0...+50°C
Környezeti hőmérséklet	0...+50°C
Bemeneti nyomás	1,5...16bar
Áramlási irány	nyíllal jelölve van
Rögzítési mód	Beépítés a csővezetékrendszerbe vagy Fali rögzítés tartókonzollal
Beépítési helyzet	függőleges, Leeresztőcsavar alsó
Különleges kivitel	Differenciálnyomás-jelző
Alkalmazási megjegyzés	A szűrőbetétek kímélése érdekében egy standard szűrőt vagy előszűrőt kell elékapcsolni. Az üzembe helyezéskor a nyomást lassan kell növelni, hogy a szűrőbetétek ne sérüljenek meg.. A szűrőelem ajánlott cseréje nyomásesés esetén = 0,6bar vagy kb. 2000 Üzemórák

Rendelési kulcs

		FI18 - 14 H - F0,01 - A
	1/4"	14
	3/8"	38
	1/2"	12
	3/4"	34
Csatlakozás	1"	10
Átfolyás	Standard (Üresen hagyni)	
	nagy átfolyási teljesítmény	H
Szűrőbetét	0,01µm	F0,01
Leeresztőszelep	félautomata leeresztőszelep (Üresen hagyni)	
	automatikus leeresztőszelep	A

+36 20 461 3279
emese.valis@stasto.eu
© STASTO Automatizálás Kft.

Méretrajz

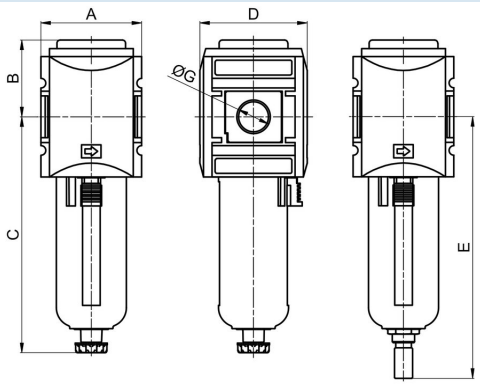

félautomata leeresztőszelep automatikus leeresztőszelep

Csatlakozás G	Átfolyás 6 bar-nál* [Nl/min]	max. bemeneti nyomás [bar]	A	B	C	D	E	Tömeg [kb. kg]	Típus
G1/4"	350	16	52	39	130	54	145	0,3	FI18-14H-F0,01
G3/8"	350	16	52	39	130	54	145	0,3	FI18-38-F0,01
G3/8"	500	16	63	43	147	67	163	0,4	FI18-38H-F0,01
G1/2"	500	16	63	48	147	67	163	0,3	FI18-12-F0,01
G3/4"	1500	16	85	63	189	93	206	1	FI18-34-F0,01
G1"	1500	16	85	63	189	93	206	1	FI18-10-F0,01

*Átfolyás 6 bar bemeneti nyomás és 0,09 bar nyomásesés mellett

Átfolyási diagramok

FI18-14H/38-F0,01

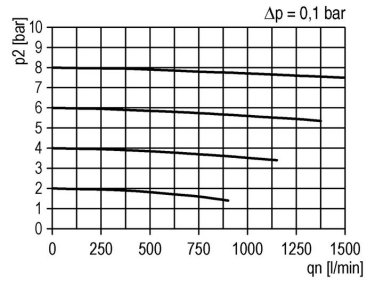

FI18-38H/12-F0,01

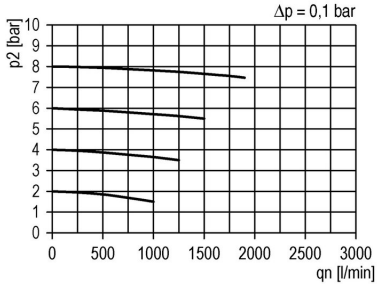

FI18-34/10-F0,01

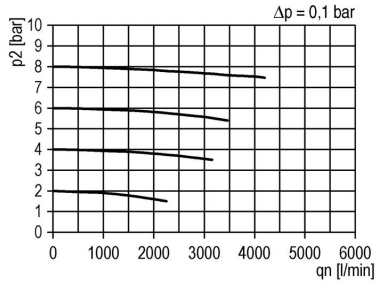

+36 20 461 3279
emese.valis@stasto.eu
© STASTO Automatizálás Kft.

Tartozékok

Megnevezés	Típus
Csatlakozókészlet 2 készülékhez számára G1/4" és G3/8" (Típus FI18-38)	MCS18-14H/38
Csatlakozókészlet 2 készülékhez számára G3/8" (Típus FI18-38H) és G1/2"	MCS18-38H/12
Csatlakozókészlet 2 készülékhez számára G3/4" és G1"	MCS18-34/10
Tartókészlet számára G1/4" és G3/8" (Típus FI18-38)	MMB18-14H/38
Tartókészlet számára G3/8" (Típus FI18-38H) és G1/2"	MMB18-38H/12
Tartókészlet számára G3/4" és G1"	MMB18-34/10

Ábrák nem kötelező érvényűek
A konstrukció-, méret- és anyagváltoztatások fenntartva.

+36 20 461 3279
emese.valis@stasto.eu
© STASTO Automatizálás Kft.