Partnership. With Guarantee.

Čelični kuglasti ventili sa pneumatskim rotacionim pogonom
Serija BA078-...-D0B/D0-01



Konstrukcija	Pogon: klipni pogon sa 2 suprotno delujuća klipa, zaptivanje elastično, pogon u svim detaljima u skladu sa ISO 5211 odnosno prema NAMUR preporukama, Krajnji položaji obostrano podesivi +/-5°
Priključak	Završeci za zavarivanje DN10...DN100 prema DIN 3239
Materijali Standardna izvedba	Pogon: Tvrdo eloksirani aluminijum, Zupčanik čelik niklovan, Vođenje klipa POM, Zaptivke NBR Kuglasti ventil: Kućište čelik, Kugla nerđajući čelik 1.4301, Kuglična zaptivka od PTFE ojačanog grafitom, Zaptivka vretena od grafitom ojačanog PTFE-a, Vreteno-O-prsten FKM, Kompenzacioni otvor
Funkcija	dvosmerno delujući
Način pričvršćivanja	Ugradnja u kruti cevovodni sistem
Položaj ugradnje	proizvoljno
Upravljački medijum	filtrirani i podmazani ili nepodmazani komprimovani vazduh
Područje primene	Para, ostale primene na zahtev
Temperatura medijuma	-10...+198°C
Temperatura okoline	-10...+85°C
Upravljački pritisak	5,5...8bar, Prilagođavanje na niže upravljačke pritiske moguće na zahtev
Radni pritisak	Vakuum maks. 10^{-3} Torr do 15bar
Specijalna izvedba	Zupčanik od nerđajućeg čelika, Temperatura okoline -10...+150°C, ATEX II 2 G/D c T3 / II 2 G/D c T6 na zahtev
Pribor	montirani ručni, pneumatski ili električni upravljački ventil električna povratna informacija krajnjih položaja, Regulator položaja u I/P odnosno P/P izvedbi Regulacija brzine preklapanja
Napomena za naručivanje	Molimo navedite prilikom narudžbine dodatno upravljački pritisak, radni medij, radni pritisak i radnu temperaturu.
Napomena za primenu	Navedene vrednosti pritiska i temperature su maksimalne vrednosti za normalne uslove, za podmazujuće ili neodmašćujuće medije. Posebno odmašćujući mediji smanjuju navedene vrednosti i povećavaju potreban obrtni moment. Za ove posebne slučajeve preporučujemo prethodnu konsultaciju. Prilikom izbora armature treba uzeti u obzir najniži upravljački pritisak koji se javlja u postrojenju.

+381 11 2399521
balkan@stasto.eu
© STASTO Automatizacija d.o.o.

Dimenzije

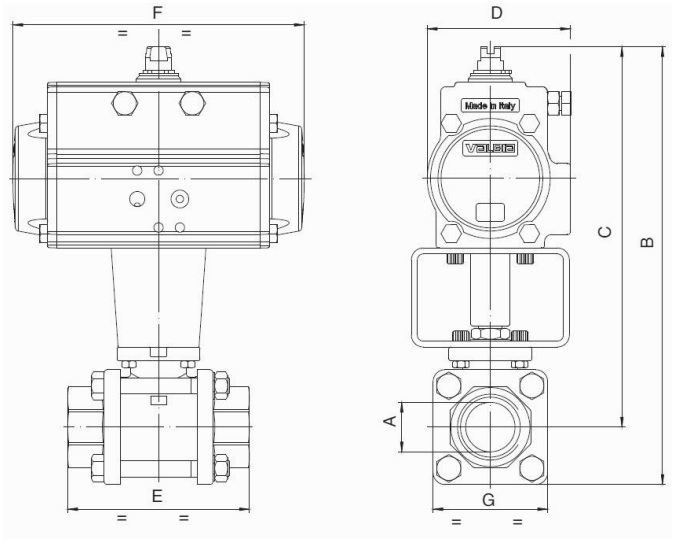

Kuglasti ventili sa dvostrano delujućim rotacionim pogonom

DN [mm]	B	C	D	E	F	G	Tip pogona	KV vrednost [m³/h]	Težina [pribl. kg]	Tip
10	164,5	147,5	71	57	141	33	PAD052	8,5	1,4	BA078-10-D0B
15	171,5	152,5	71	65	141	38	PAD052	19,2	1,6	BA078-15-D0B
20	240,5	217	94,5	76	210	47	PAD075	35	3,5	BA078-20-D0-01
25	233,5	204,5	80,5	92	164	58	PAD063	64,5	2,9	BA078-25-D0-01
32	259,5	226	94,5	106	210	67	PAD075	104	4,5	BA078-32-D0-01
40	284	246	94,5	116	210	76	PAD075	174	5,3	BA078-40-D0-01
50	312	267	106	136	240,5	90	PAD085	301	7,8	BA078-50-D0-01
65	360	293	123	153	275	134	PAD100	546	13,7	BA078-65-D0-01
80	384,5	304	123	180	275	161	PAD100	873	18,3	BA078-80-D0-01
100	470	375	137	217	333	190	PAD115	1363	30,5	BA078-100-D0-01

Ilustracije nisu obavezujuće
Zadržavamo pravo na konstruktivne, dimenzione i promene materijala.

+381 11 2399521
balkan@stasto.eu
© STASTO Automatizacija d.o.o.