Acél golyóscsapok sűrített levegős forgatóhajtóművel
Sorozat BA078-...-D0B/D0-01



Kivitel	Meghajtás: dugattyús meghajtás 2 ellentétes irányban mozgó dugattyúval, rugalmas tömítés, a meghajtás minden részletében az ISO 5211 szerint, illetve a NAMUR-ajánlásoknak megfelelően, Mindkét oldali véghelyzet +/-5°-kal állítható
Csatlakozás	hegesztővégek DN10...DN100 DIN 3239 szerint
Anyagok Standard kivitel	Hajtás: Keményeloxált alumínium, Nikkelezett acél fogaskerék, Dugattyúvezetés POM, Tömítések NBR Golyóscsap: Acél ház, Golyó rozsdamentes acél 1.4301, Grafiterősítésű PTFE golyótömítés, Grafiterősítésű PTFE orsótömítés, Orsó-O-gyűrű FKM, Kiegyenlítő furat
Funkció	kettős működésű
Rögzítési mód	Beépítés merev csővezetékrendszerbe
Beépítési helyzet	tetszőleges
Vezérlőközeg	szűrt és olajozott vagy olajozatlan sűrített levegő
Alkalmazási terület	Gőz, egyéb alkalmazások kérésre
Közeg hőmérséklete	-10...+198°C
Környezeti hőmérséklet	-10...+85°C
Vezérlőnyomás	5,5...8bar, Alacsonyabb vezérlőnyomásokhoz való igazítás kérésre lehetséges
Üzemi nyomás	Vákuum max. 10^{-3} Torr -ig 15bar
Különleges kivitel	Rozsdamentes acél fogaskerék, Környezeti hőmérséklet -10...+150°C, ATEX II 2 G/D c T3 / II 2 G/D c T6 kérésre
Tartozékok	beépített kézi, pneumatikus vagy elektromos vezérlőszelep elektromos végállás-visszajelzés, Helyzetszabályozó I/P illetve P/P kivitelben Kapcsolási sebesség szabályozása
Rendelési megjegyzés	Kérjük, rendeléskor adja meg továbbá a vezérlőnyomást, az üzemi közeget, az üzemi nyomást és az üzemi hőmérsékletet.
Alkalmazási megjegyzés	A nyomás- és hőmérsékletadatok normál körülményekre, kenő vagy nem zsírtalanító közegekre vonatkozó maximális értékek. Különösen a zsírtalanító közegek csökkentik a megadott értékeket és növelik a szükséges forgatónyomatékot. Ezekben a speciális esetekben előzetes egyeztetést javaslunk. A szelep kiválasztásánál a berendezésben előforduló legalacsonyabb vezérlőnyomást kell alapul venni.

+36 20 461 3279
emese.valis@stasto.eu
© STASTO Automatizálás Kft.

Méretek

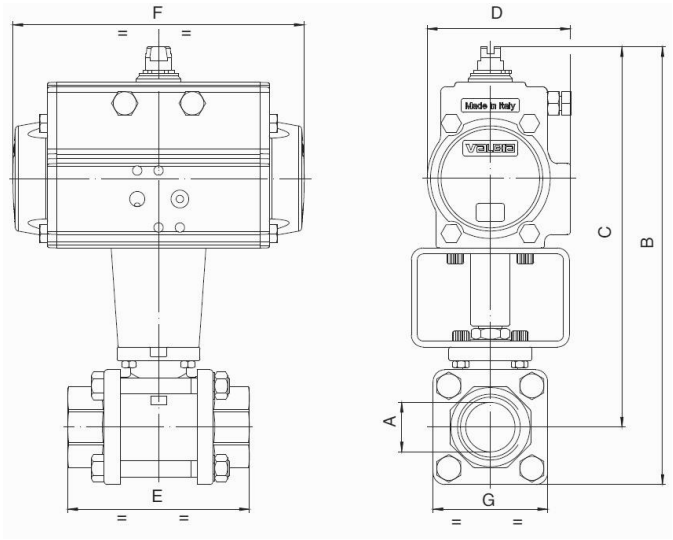

Golyóscsapok kettős működésű forgatóhajtással

DN [mm]	B	C	D	E	F	G	Hajtástípus	KV-érték [m³/h]	Tömeg [kb. kg]	Típus
10	164,5	147,5	71	57	141	33	PAD052	8,5	1,4	BA078-10-D0B
15	171,5	152,5	71	65	141	38	PAD052	19,2	1,6	BA078-15-D0B
20	240,5	217	94,5	76	210	47	PAD075	35	3,5	BA078-20-D0-01
25	233,5	204,5	80,5	92	164	58	PAD063	64,5	2,9	BA078-25-D0-01
32	259,5	226	94,5	106	210	67	PAD075	104	4,5	BA078-32-D0-01
40	284	246	94,5	116	210	76	PAD075	174	5,3	BA078-40-D0-01
50	312	267	106	136	240,5	90	PAD085	301	7,8	BA078-50-D0-01
65	360	293	123	153	275	134	PAD100	546	13,7	BA078-65-D0-01
80	384,5	304	123	180	275	161	PAD100	873	18,3	BA078-80-D0-01
100	470	375	137	217	333	190	PAD115	1363	30,5	BA078-100-D0-01

Az ábrák nem kötelező érvényűek
A konstrukció, a méretek és az anyagok változtatásának joga fenntartva

+36 20 461 3279
emese.valis@stasto.eu
© STASTO Automatizálás Kft.