Partnership. With Guarantee.

Ocelové kulové kohouty s pneumatickým otočným pohonem
Série BA078-...-D0B/D0-01



Konstrukční provedení	Pohon: pístový pohon se 2 protiběžnými písty, elastické těsnění, pohon ve všech detailech podle ISO 5211, resp. podle doporučení NAMUR, Koncové polohy oboustranně nastavitelné +/-5°
Připojení	Navařovací konce DN10...DN100 podle DIN 3239
Materiály Standardní provedení	Pohon: Tvrdě eloxovaný hliník, Pastorek ocel niklovaný, Vedení pístu POM, Těsnění NBR Kulový kohout: Těleso ocelové, Koule nerezová ocel 1.4301, Kuličkové těsnění z grafitem vyztuženého PTFE, Vřetenové těsnění z grafitem vyztuženého PTFE, O-kroužek vřetena FKM, Kompenzační otvor
Funkce	dvojčinný
Způsob upevnění	Montáž do pevného potrubního systému
Montážní poloha	libovolně
Řídicí médium	filtrovaný a olejovaný nebo neolejovaný stlačený vzduch
Oblast použití	Pára, jiné aplikace na vyžádání
Teplota média	-10...+198°C
Teplota okolí	-10...+85°C
Řídicí tlak	5,5...8bar, Přizpůsobení na nižší ovládací tlaky možné na vyžádání
Provozní tlak	Vakuum max. 10^{-3} Torr až 15bar
Speciální provedení	Pastorek z nerezové oceli, Teplota okolí -10...+150°C, ATEX II 2 G/D c T3 / II 2 G/D c T6 na vyžádání
Příslušenství	namontovaný ruční, pneumatický nebo elektrický řídicí ventil elektrická signalizace koncových poloh, Polohový regulátor v provedení I/P resp. P/P Regulace rychlosti spínání
Pokyn k objednání	Při objednávce prosím navíc uveďte řídicí tlak, provozní médium, provozní tlak a provozní teplotu.
Pokyn k použití	Údaje o tlaku a teplotě jsou maximální hodnoty pro normální podmínky, pro mazací nebo neodmašťující média. Zejména odmašťující média snižují uvedené hodnoty a zvyšují potřebný krouticí moment. Pro tyto zvláštní případy doporučujeme předchozí konzultaci. Při výběru armatury je třeba vycházet z nejnižšího ovládacího tlaku, který se v zařízení vyskytuje.

+43 512 52076
austria@stasto.eu
© STASTO Automation KG

Rozměry

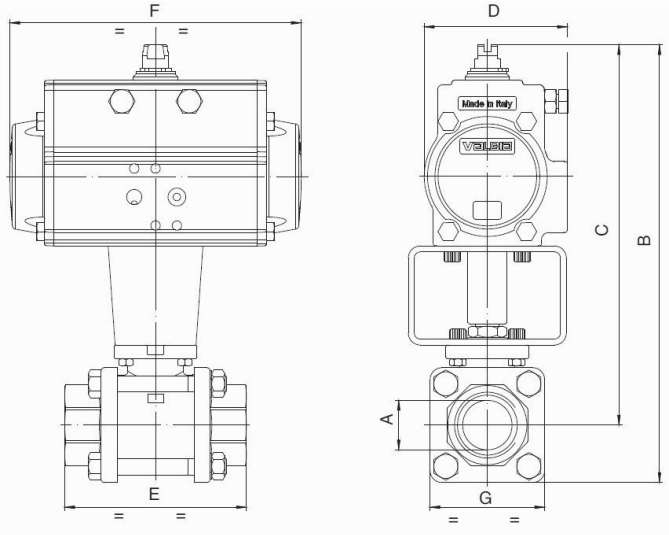

Kulové kohouty s dvojčinným otočným pohonem

DN [mm]	B	C	D	E	F	G	Typ pohonu	Hodnota KV [m³/h]	Hmotnost [cca. kg]	Typ
10	164,5	147,5	71	57	141	33	PAD052	8,5	1,4	BA078-10-D0B
15	171,5	152,5	71	65	141	38	PAD052	19,2	1,6	BA078-15-D0B
20	240,5	217	94,5	76	210	47	PAD075	35	3,5	BA078-20-D0-01
25	233,5	204,5	80,5	92	164	58	PAD063	64,5	2,9	BA078-25-D0-01
32	259,5	226	94,5	106	210	67	PAD075	104	4,5	BA078-32-D0-01
40	284	246	94,5	116	210	76	PAD075	174	5,3	BA078-40-D0-01
50	312	267	106	136	240,5	90	PAD085	301	7,8	BA078-50-D0-01
65	360	293	123	153	275	134	PAD100	546	13,7	BA078-65-D0-01
80	384,5	304	123	180	275	161	PAD100	873	18,3	BA078-80-D0-01
100	470	375	137	217	333	190	PAD115	1363	30,5	BA078-100-D0-01

Vyobrazení nezávazné
Vyhrazujeme si právo na konstrukční, rozměrové a materiálové změny.

+43 512 52076
austria@stasto.eu
© STASTO Automation KG