Sárgaréz golyóscsapok teljes átömléssel
Sorozat BA170



Kivitel	Átmenőcsap -val/-vel úszó golyó és ürítőfurat
Csatlakozás	RP1/4"...RP1" ISO7/1 szerint
Anyagok	Ház sárgaréz CW617N, nikkelezett, CW614N sárgaréz golyó keménykrómozott, PTFE golyóstömítés, Állítható PTFE orsótömítés/NBR, Forgatógomb alumínium, fekete bevonattal ellátva
Rögzítési mód	Beépítés merev csővezetékrendszerbe
Beépítési helyzet	tetszőleges
Alkalmazási terület	A PED 2014/68/EU szerint a 2. csoportba tartozó gázok és folyadékok, amelyek nem támadják meg a felhasznált anyagokat.
Közeg hőmérséklete	-10...+100°C
Üzemi nyomás	0...10bar
Működtetés	a fogantyú 90°-os elfordításával

+36 20 461 3279
emese.valis@stasto.eu
© STASTO Automatizálás Kft.

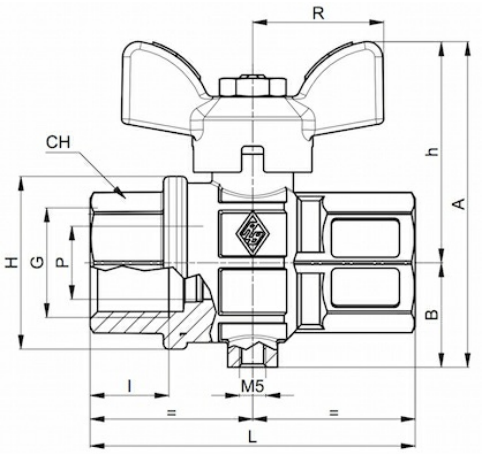

Csatlakozás G	Névleges átmérő DN[mm]	PN [bar]	A	B	Ch	h	H	l	L	R	P	Kv-érték [m ^{3} /h]	Tömeg [kb. kg]	Típus
RP1/4"	8	10	59,5	17,5	22	42	28	11	52	50	10	5,4	0,20	BA170-14-L
RP3/8"	10	10	59,5	17,5	22	42	28	11,4	52	50	10	6	0,19	BA170-38-L
RP1/2"	15	10	66	20	25	46	33	15	62	50	15	16,3	0,22	BA170-12-L
RP3/4"	20	10	80,5	24,5	31	56	39	16,3	69	64	20	29,5	0,36	BA170-34-L
RP1"	25	10	90	36	38	60	49	19,1	83	64	25	43	0,55	BA170-10-L

Működési séma

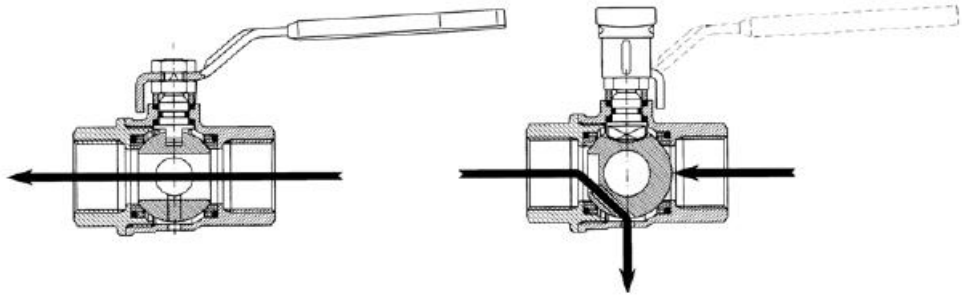

Az ábrák nem kötelező érvényűek
A konstrukció, a méretek és az anyagok változtatásának joga fenntartva

+36 20 461 3279
emese.valis@stasto.eu
© STASTO Automatizálás Kft.