Partnership. With Guarantee.

Medeninasti krogelni ventili
Serija 171N

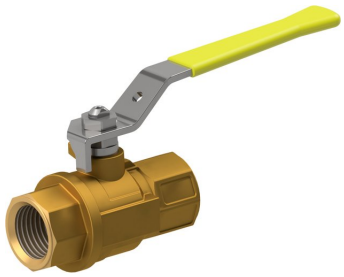

Konstrukcija	Krogelni ventil s plavajočo kroglo s polnim prehodom, polni prehod
Priključek	NPT1/4"...NPT2" po ANSI B 1.20.1
Materiali	Ohišje medenina, Krogla medenina CW617N trdo kromirana, Kroglasto tesnilo PTFE, Nastavljivo tesnilo vretena PTFE/NBR, Ročni vzvod iz pocinkanega jekla, Ročni vzvod iz plastificiranega jekla
Način pritrditve	Vgradnja v tog cevovodni sistem
Položaj vgradnje	poljubno
Področje uporabe	Plini in tekočine skupine 2 v skladu s PED 2014/68/EU, ki ne napadajo uporabljenih materialov.
Temperatura medija	-20...+160°C
Obratovalni tlak	Vakuum maks. 10^{-3} Torr do Nazivni tlak po tabeli za obratovalne temperature do 80°C. Dovoljeni obratovalni tlak za višje temperature glejte diagram tlak-temperatura.
Aktiviranje	z 90° zasukom ročnega vzvoda

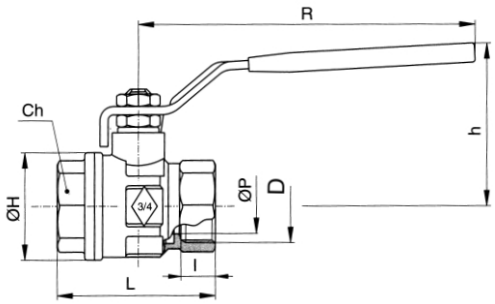

D	Nazivni premer DN[mm]	PN [bar] do 80°C	WOG [PSI] do 80°C	CH	h	H	l	L	R	P	Kv-vrednost [m^3/h]	Teža [pribl. kg]	Tip
1/4"NPT	8	64	600	20	42	23	10	51,5	98	10	5,4	0,15	171N-14
3/8"NPT	10	64	600	20	42	23	10	51,5	98	10	6	0,14	171N-38
1/2"NPT	15	64	600	25	46	33	13,5	61	98	15	16,3	0,20	171N-12
3/4"NPT	20	50	600	31	58	39	14	69	122	20	29,5	0,36	171N-34
1"NPT	25	50	600	38	62	49	16,8	78	122	25	43	0,55	171N-1
11/4"NPT	32	50	600	48	76	59	17,3	87	153	32	89	0,97	171N-114
11/2"NPT	40	40	600	54	82	73	17,3	99	153	40	230	1,45	171N-112
2"NPT	50	40	600	67	95	86	17,5	110	162	50	265	1,85	171N-2

+43 512 52076
austria@stasto.eu
© STASTO Automation KG

Diagram tlaka in temperature

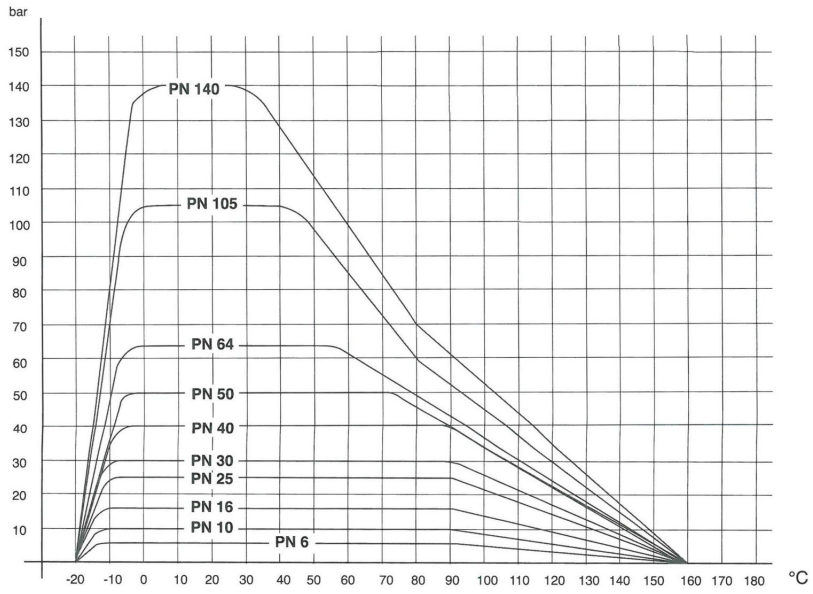

Slike niso zavezujoče
Pridržujemo si pravico do sprememb konstrukcije, mer in materialov

+43 512 52076
austria@stasto.eu
© STASTO Automation KG