Partnership. With Guarantee.

Medeninasti krogelni ventili
Serija 3837

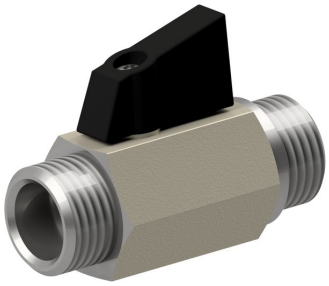

Konstrukcija	pretočni ventil z plavajoča krogla; Mini izvedba
Priključek	G1/8"...G1/2" po ISO228/1
Materiali	Ohišje Medenina CW617N kromirano, Krogla medenina CW614N trdo kromirana, Krogelno tesnilo PTFE, Tesnilo vretena NBR, Vrtljivi ročaj poliamid
Način pritrditve	Vgradnja v togi cevovodni sistem
Položaj vgradnje	poljubno
Področje uporabe	Plini in tekočine skupine 2 v skladu s PED 2014/68/EU, ki ne napadajo uporabljenih materialov.
Temperatura medija	-20...+90°C
Obratovalni tlak	Nazivni tlak v skladu s tabelo
Aktiviranje	z 90° zasukom ročnega vzvoda

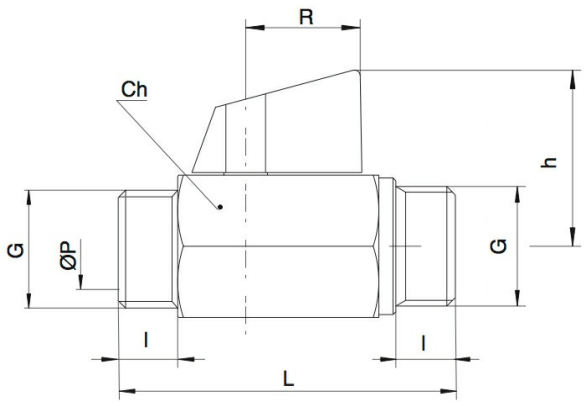

Priključek	Nazivni premer DN[mm]	PN [bar]	Ch	h	l	L	R	P	Kv-vrednost [m³/h]	Teža [pribl. kg]	Tip
G1/8"	6	10	21	29	10	53	20,5	8	4,3	0,10	3837-1/8"
G1/4"	8	10	21	29	10	53	20,5	8	4,3	0,10	3837-1/4"
G3/8"	10	10	21	29	10	53	20,5	8	2,7	0,10	3837-3/8"
G1/2"	15	10	25	31	11	59,5	20,5	10	5,4	0,16	3837-1/2"

Ilustracije nezavezujoče

+43 512 52076
austria@stasto.eu
© STASTO Automation KG

+43 512 52076
austria@stasto.eu
© STASTO Automation KG