Zawór współosiowy 2/2-drogowy - sterowany zewnętrznie, DN100 Seria CVFV-100



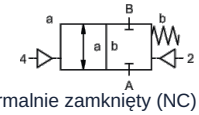

normalnie zamknięty (NC) (NC)

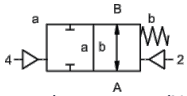

bezprądowo otwarty (NO)

Oznaczenie typu	CVFV-100, z zaworem pilotowym CVFV-P-100
Konstrukcja	Zawór współosiowy 2/2-drożny, sterowany zewnętrznie, normalnie zamknięty lub normalnie otwarty
Zasada działania	odciążony ciśnieniowo, z powrotem sprężynowym
Średnica nominalna	DN 100mm
Przyłącze	CVFV: Kołnierze PN16 wzgl. PN40, Kołnierze specjalne na zapytanie
Zakres ciśnienia	0...16bar lub 0...40bar
Przeciwciśnienie	P2 > P1, dostępny (maks. 16bar)
Materiały	opcjonalnie korpus aluminiowy, stal ocynkowana, stal niklowana, bez metali nieżelaznych lub stal nierdzewna Gniazdo zaworu Tworzywo sztuczne na metalu, Materiały uszczelniające PTFE, NBR, FPM, CR, EPDM Podane informacje o materiałach dla poszczególnych wykonań odnoszą się wyłącznie do części przyłączeniowych zaworu mających kontakt z medium
Media	gazowy - ciekły - zanieczyszczony - wysokolepki - galaretowaty - pastowaty
Kierunek przepływu	A → B, zgodnie z oznakowaniem, (Wykonanie specjalne naprzemiennie maks. 16bar)
Rodzaj mocowania	Montaż w sztywnym systemie przewodów
Pozycja montażowa	dowolny
Próżnia Współczynnik przecieku	< 10 $^{-6}$ mbar*l*s $^{-1}$
Wartość Kv	140,0m³/h
Cykle przełączania	40/min.
Czas przełączania	GÓRA 300...3000ms, ZAMKNIĘTE 300...3000ms
Tłumienie	GÓRA/ZAMKNIĘTE: przez zdławienie zaworu pilotowego
Temperatura medium	z przyłączonym zaworem pilotowym do +60°C (Zawór sterujący poza zakresem temperatury temperatura medium maks. 160°C)
Temperatura otoczenia	z przyłączonym zaworem pilotowym do +50°C
Ręczne uruchomienie awaryjne	przez zawór pilotowy
Odbiory	na zapytanie LR/GL/EN10204
Masa	CVFV 38,0kg
Opcje	Testy – próżnia z certyfikatem, Wyłącznik krańcowy indukcyjny (Zawór normalnie zamknięty (NC) PNP-Icomatic/Balluf), Wyłącznik krańcowy indukcyjny NAMUR (+ Wzmacniacz przełączający), Wyłącznik krańcowy mechaniczny (Przełączny (SPDT)), Przyłącza płuczące, Przyłącza upustowe

+48 22 412 14 50
poland@stasto.eu
© STASTO Automation Sp.z o.o.

Rodzaj napięcia	Napięcie przemienne i stałe
Napięcie standardowe	230V/40-60Hz, 24VDC, dopuszczalne wahania napięcia ±10%
Napięcia specjalne	na zapytanie
Pobór mocy	DC: 4,8W (2,5W na zapytanie), AC: Moment dokręcania 11,0VA, Siła trzymania 8,5VA
Cykl pracy	100% (Praca ciągła)
Stopień ochrony	IP65 (IP54) wg DIN 40050 przy prawidłowo zamontowanym złączu urządzenia (ochrona przed wnikaniem pyłu i wodą rozbryzgową)
Zakres dostawy	w tym gniazdo urządzenia wg EN175301-803-Forma B (wcześniej DIN43650) - Wprowadzenie kabla M16x1,5
opcjonalnie	Wtyczka urządzenia wg DESINA, Wtyczka urządzeniowa wg VDMA
Wyposażenie dodatkowe	Wtyczka sygnalizacyjna z warystorem
Ochrona przeciwwybuchowa	Eex m II T5, Pobór mocy 24VDC: 3,25W, 230VAC: 2,90W
Dane zamówieniowe	Średnica nominalna, Przyłącze, Funkcja NC/NO, Ciśnienie robocze, Natężenie przepływu, Medium, Temperatura medium, Temperatura otoczenia, Napięcie znamionowe, Napięcie znamionowe Wyłącznik krańcowy, Sterowanie
Wskazówka dotycząca zastosowania	Dobór techniczny zaworów odbywa się w zależności od medium i zastosowania, co może prowadzić do odchyleń od ogólnych danych podanych w karcie katalogowej w zakresie wykonania, materiałów uszczelniających i parametrów charakterystycznych. W przypadku niedokładnych lub niekompletnych danych zamówienia lub danych aplikacyjnych istnieje ryzyko nieprawidłowego doboru technicznego zaworów do zamierzonego zastosowania. Może to skutkować tym, że właściwości fizyczne i/lub chemiczne zastosowanych materiałów lub uszczelnień są niewystarczające dla zamierzonego zastosowania..

Sterowanie pneumatyczne

Zakres ciśnienia sterującego	4...10bar
Zapotrzebowanie na powietrze	135cm³/Skok
Szybkość przełączania	Zawór główny płynnie regulowany poprzez dławiki zaworu pilotowego
Sterowanie	preferowane poprzez zawór pilotowy 5/2-drogowy
Przyłącza sterujące	2/4: G1/4" (G3/8" na zapytanie)

Sterowanie hydrauliczne

Zakres ciśnienia sterującego	10...30bar/30...60bar
Sterowanie	preferowane przez zawór pilotowy 4/2-drogowy
Przyłącza sterujące	X/Y: G1/4" (NPT 1/4 na zapytanie)

© STASTO Automation Sp.z o.o.

Wymiary

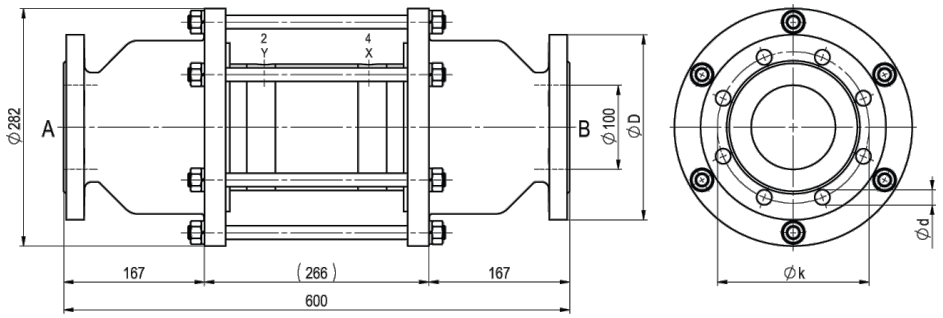

CVFV-100 Funkcja NC

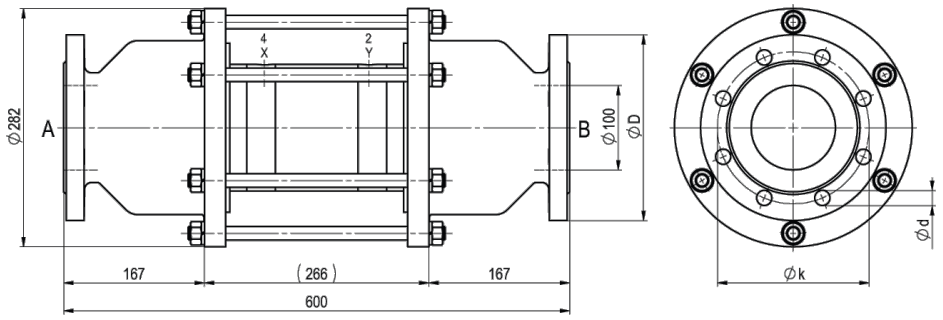

CVFV-100 Funkcja NO

Kołnierz PN	DIN	ØD	Øk	Ød
16	EN 1092-1	220	180	18
40	EN 1092-1	235	190	22

Zawory sterujące i przyłącza elektryczne



Zawór pilotowy
Zawór 5/2-drogowy co-ax, elektropneumatyczny, G1/8, p = 4...10bar



przyłącze elektryczne
Cewka elektromagnetyczna M12x1



przyłącze elektryczne
Wtyczka typu B DIN EN 175301-803

Wyłącznik krańcowy



Icomatic Wersja z tworzywa sztucznego
M12x1, DC 10 - 60V
AC 15 - 250V
-25...+85°C



Balluff Wersja metalowa
M12x1, DC 10 - 30V
-25...+70°C



Honeywell
Przełączny (SPDT)

Ilustracje niewiążące
Zastrzega się możliwość zmian konstrukcyjnych, wymiarowych i materiałowych

© STASTO Automation Sp.z o.o.