Partnership. With Guarantee.

2/2 - Putni koaksijalni ventil - pilotirano, DN100 Serija CVFV-100



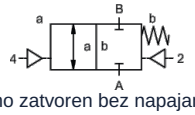

normalno zatvoren bez napajanja (NC)

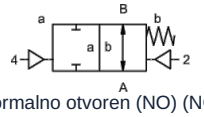

normalno otvoren (NO) (NO)

Oznaka tipa	CVFV-100, sa pilot ventilom CVFV-P-100
Konstrukcija	2/2-putni koaksijalni ventil, pilotirano, bez napona zatvoren ili bez napona otvoren
Princip rada	rasterećen pritiska, sa povratom oprugom
Nazivni prečnik	DN 100mm
Priključak	CVFV: Prirubnice PN16 odnosno PN40, Specijalne prirubnice na zahtev
Opseg pritiska	0...16bar ili 0...40bar
Protivpritisak	P2 > P1, dostupno (maks. 16bar)
Materijali	po izboru kućište od aluminijuma, pocinkovanog čelika, poniklranog čelika, bez obojenih metala ili od nerđajućeg čelika Sedište ventila Plastika na metalu, Materijali zaptivki PTFE, NBR, FPM, CR, EPDM Podaci o materijalima izvedbi odnose se isključivo na priključne delove ventila koji dolaze u kontakt sa medijumom
Mediji	gasovit - tečno - zaprljan - visokoviskozan - želatinozno - pastozno
Smer protoka	A → B, prema oznaci, (Specijalna izvedba naizmenično maks. 16bar)
Način pričvršćivanja	Ugradnja u kruti cevovodni sistem
Položaj ugradnje	proizvoljno
Vakuum Stopa curenja	< 10^{-6} mbar*l*s^{-1}
Kv vrednost	140,0m³/h
Preklopni ciklusi	40/min.
Vreme preklapanja	UKLJUČENO 300...3000ms, ZATVORENO 300...3000ms
Amortizacija	UKLJUČENO/ZATVORENO: preko prigušenja pilot ventila
Temperatura medijuma	sa prirubnički montiranim pilot-ventilom do +60°C (Pilot ventil van temperaturnog opsega, temperatura medijuma maks. 160°C)
Temperatura okoline	sa prirubnički montiranim pilot-ventilom do +50°C
Ručna pomoćna aktivacija	preko pilot ventila
Prijemne kontrole	na zahtev LR/GL/EN10204
Težina	CVFV 38,0kg
Opcije	Ispitivanja-vakuum sa sertifikatom, Krajnji prekidač induktivno (Normalno zatvoren (NC) PNP-Icomatic/Balluf), Krajnji prekidač induktivno NAMUR (+ Prekidačko pojačalo), Krajnji prekidač mehanički (Preklopni kontakt), Priključci za ispiranje, Priključci za curenje

+381 11 2399521
balkan@stasto.eu
© STASTO Automatizacija d.o.o.

Vrsta napona	Naizmenični i jednosmerni napon
Standardni napon	230V/40-60Hz, 24VDC, dozvoljeno odstupanje napona ±10%
Specijalni naponi	na zahtev
Potrošnja energije	DC: 4,8W (2,5W na zahtev), AC: Sila zatezanja 11,0VA, Sila držanja 8,5VA
Radni ciklus	100% (Kontinuirani rad)
Stepen zaštite	IP65 (IP54) prema DIN 40050 pri pravilno montiranoj uređajnoj utičnici (zaštita od prodora prašine i mlazne vode)
Sadržaj isporuke	uklj. utičnicu uređaja prema EN175301-803-Form B (ranije DIN43650) - Ulaz kabla M16x1,5
opciono	Utični konektor prema DESINA-u, Utični konektor prema VDMA
Dodatna oprema	Svetleći konektor sa varistorom
Zaštita od eksplozije	Eex m II T5, Potrošnja energije 24VDC: 3,25W, 230VAC: 2,90W
Podaci za naručivanje	Nazivni prečnik, Priključak, Funkcija NC/NO, Radni pritisak, Protok protoka, Medij, Temperatura medijuma, Temperatura okoline, Nazivni napon, Nazivni napon Krajnji prekidač, Upravljanje
Napomena za primenu	Tehničko dimenzionisanje ventila vrši se specifično za medijum i primenu, što može dovesti do odstupanja od opštih podataka navedenih u tehničkom listu u pogledu izvedbe, zaptivnih materijala i karakterističnih vrednosti. Kod netačnih ili nepotpunih podataka za naručivanje odnosno podataka o primeni postoji opasnost od pogrešnog tehničkog dimenzionisanja ventila za željenu namenu upotrebe. Ovo može imati za posledicu da fizička i/ili hemijska svojstva upotrebljenih materijala ili zaptivki nisu dovoljna za predviđenu namenu upotrebe.

Pneumatsko upravljanje

Opseg upravljačkog pritiska	4...10bar
Potrošnja vazduha	135cm³/Hod
Brzina preklapanja	Glavni ventil kontinuirano podesiv preko prigušnica pilot ventila
Upravljanje	po mogućnosti preko 5/2-putnog pilot ventila
Upravljački priključci	2/4: G1/4" (G3/8" na zahtev)

Hidrauličko upravljanje

Opseg upravljačkog pritiska	10...30bar/30...60bar
Upravljanje	po mogućnosti preko 4/2-putnog pilot ventila
Upravljački priključci	X/Y: G1/4" (NPT 1/4 na zahtev)

+381 11 2399521
balkan@stasto.eu
© STASTO Automatizacija d.o.o.

Dimenzije

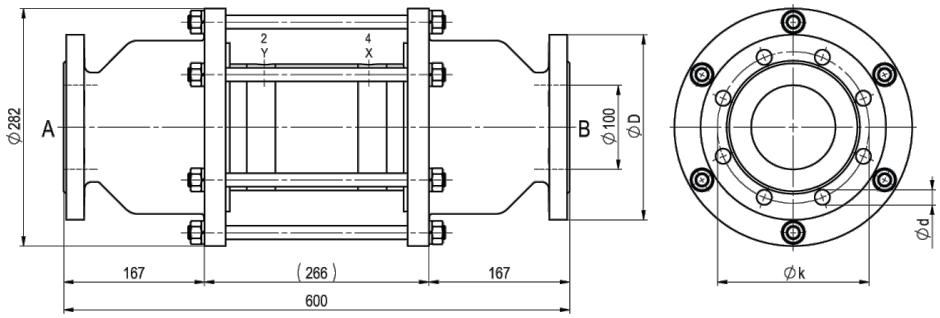

CVFV-100 Funkcija NC

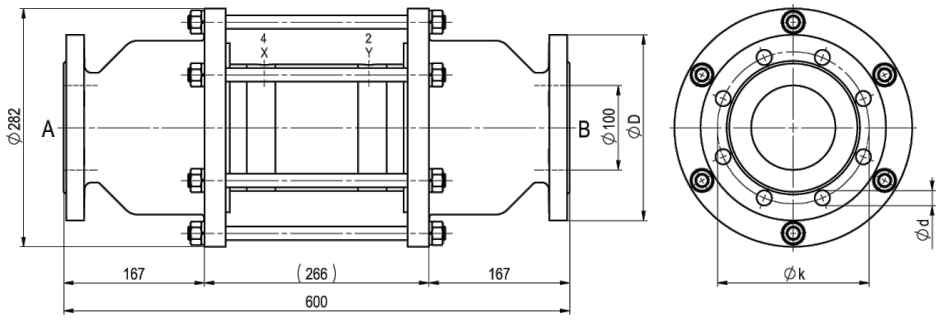

CVFV-100 Funkcija NO

Prirubnica PN	DIN	ØD	Øk	Ød
16	EN 1092-1	220	180	18
40	EN 1092-1	235	190	22

Pilot ventili i električni priključci



Pilot ventil
5/2-putni ventil co-ax, elektropneumatski, G1/8,
p = 4...10bar



električni priključak
Elektromagnetni kalem M12x1



električni priključak
Konektor oblika B DIN EN 175301-803

Krajnji prekidač



Icomatic Plastična izvedba
M12x1, DC 10 - 60V
AC 15 - 250V
-25...+85°C



Balluff Metalna izvedba
M12x1, DC 10 - 30V
-25...+70°C



Honeywell
Preklopni kontakt

Ilustracije nisu obavezujuće
Zadržavamo pravo na konstruktivne, dimenzione i promene materijala.