Partnership. With Guarantee.

2/2 - Potni koaksialni ventil - pilotno krmiljen, DN100 Serija CVFV-100



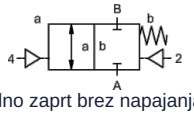

normalno zaprt brez napajanja (NC)

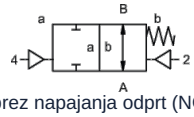

brez napajanja odprt (NO)

Oznaka tipa	CVFV-100, s pilotnim ventilom CVFV-P-100
Konstrukcija	2/2-potni koaksialni ventil, pilotno krmiljen, brez napetosti zaprto ali brez napetosti odprto
Način delovanja	razbremenjen tlaka, z vzmetnim vračanjem
Nazivni premer	DN 100mm
Priključek	CVFV: Prirobnice PN16 oziroma PN40, Posebne prirobnice na zahtevo
Tlačno območje	0...16bar ali 0...40bar
Protitlak	P2 > P1, dobavljivo (maks. 16bar)
Materiali	izbirno ohišje iz aluminija, pocinkanega jekla, ponikljanega jekla, brez barvnih kovin ali iz nerjavnega jekla Sedež ventila Plastika na kovini, Tesnilni materiali PTFE, NBR, FPM, CR, EPDM Podatki o materialih izvedb se nanašajo izključno na priključne dele ventila, ki so v stiku z medijem
Mediji	plinast - tekoče - onesnaženo - visoko viskozen - želatinast - pastozno
Smer pretoka	A → B, v skladu z označbo, (Posebna izvedba izmenično maks. 16bar)
Način pritrditve	Vgradnja v tog cevovodni sistem
Položaj vgradnje	poljubno
Vakuum Stopnja puščanja	< 10 $^{-6}$ mbar*l*s $^{-1}$
Kv-vrednost	140,0m³/h
Preklopni cikli	40/min.
Preklopni čas	VKLOPEN 300...3000ms, ZAPRTO 300...3000ms
Dušenje	VKLOPEN/ZAPRTO: z dušenjem pilotnega ventila
Temperatura medija	s prirobnim pilotnim ventilom do +60°C (Pilotni ventil zunaj temperaturnega območja temperatura medija maks. 160°C)
Temperatura okolice	s prirobnim pilotnim ventilom do +50°C
Ročna zasilna aktivacija	preko pilotnega ventila
Prevzemi	na zahtevo LR/GL/EN10204
Teža	CVFV 38,0kg
Opcije	Preizkusi – vakuum s certifikatom, Končno stikalo induktivno (Zapiralni ventil PNP- Icomatic/Balluf), Končno stikalo induktivno NAMUR (+ Preklopni ojačevalnik), Končno stikalo mehansko (Preklopni kontakt), Priključki za izpiranje, priključki za puščanje

Vrsta napetosti	Izmenična in enosmerna napetost
Standardna napetost	230V/40-60Hz, 24VDC, dovoljeno nihanje napetosti ±10%
Posebne napetosti	na zahtevo
Poraba moči	DC: 4,8W (2,5W na zahtevo), AC: Zatezna moč 11,0VA, Zadrževalna moč 8,5VA
Delovni cikel	100% (Neprekinjeno obratovanje)
Stopnja zaščite	IP65 (IP54) po DIN 40050 pri pravilno montirani napravi vtičnice (zaščita pred vdorom prahu in brizgajočo vodo)
Obseg dobave	vključno z napravično vtičnico po EN175301-803-oblika B (prej DIN43650) - kabelski vhod M16x1,5
opcijsko	Napravi vtič po DESINA, Naprava vtič po VDMA
Dodatna oprema	Svetleči konektor z varistorjem
Zaščita pred eksplozijo	Eex m II T5, Poraba moči 24VDC: 3,25W, 230VAC: 2,90W
Podatki za naročanje	Nazivni premer, Priključek, Funkcija NC/NO, Obratovalni tlak, Pretok, Medij, Temperatura medija, Temperatura okolice, Nazivna napetost, Nazivna napetost Končno stikalo, Krmiljenje
Navodilo za uporabo	Tehnično dimenzioniranje ventilov se izvaja glede na medij in specifično uporabo, kar lahko povzroči odstopanja od splošnih podatkov, navedenih v podatkovnem listu, glede izvedbe, tesnilnih materialov in karakterističnih vrednosti. Pri nenatančnih ali nepopolnih podatkih za naročilo oziroma podatkih o uporabi obstaja nevarnost napačne tehnične dimenzioniranosti ventilov za želeni namen uporabe. To lahko povzroči, da so fizikalne in/ali kemijske lastnosti uporabljenih materialov ali tesnil za predvideni namen uporabe nezadostne.

Pnevmatsko krmiljenje

Območje krmilnega tlaka	4...10bar
Poraba zraka	135cm³/Hod
Hitrost preklapljanja	Glavni ventil brezstopenjsko nastavljiv prek dušilk pilotnega ventila
Krmiljenje	prednostno preko 5/2-potnega pilotnega ventila
Krmilni priključki	2/4: G1/4" (G3/8" na zahtevo)

Hidravlično krmiljenje

Območje krmilnega tlaka	10...30bar/30...60bar
Krmiljenje	prednostno preko 4/2-potnega pilotnega ventila
Krmilni priključki	X/Y: G1/4" (NPT 1/4 na zahtevo)

+43 512 52076
austria@stasto.eu
© STASTO Automation KG

Dimenzije

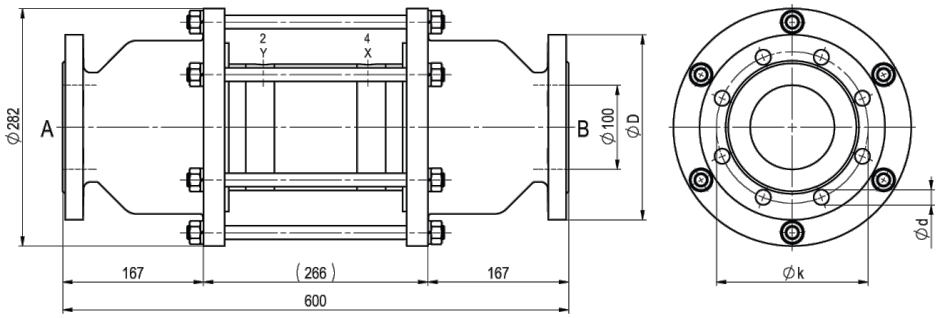

CVFV-100 Funkcija NC

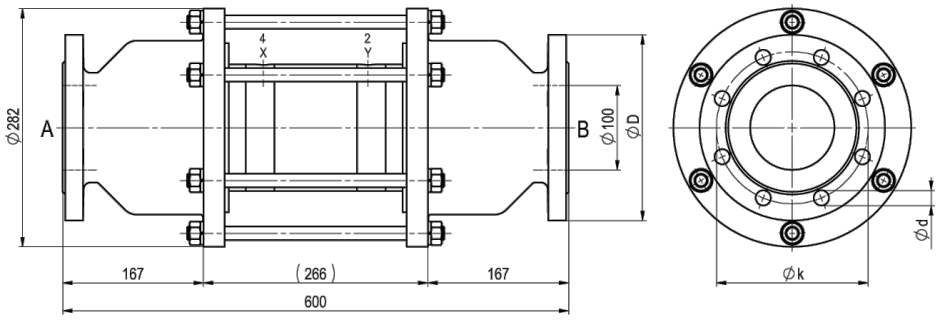

CVFV-100 Funkcija NO

Prirobnica PN	DIN	ØD	Øk	Ød
16	EN 1092-1	220	180	18
40	EN 1092-1	235	190	22

Pilotni ventili in električni priključki



Pilotni ventil
5/2-potni ventil co-ax, elektropnevmatski, G1/8,
p = 4...10bar



električni priključek
Magnetna tuljava M12x1



električni priključek
Vtič Form B DIN EN 175301-803

Končno stikalo



Icomatic Plastična izvedba
M12x1, DC 10 - 60V
AC 15 - 250V
-25...+85°C



Balluff Kovinska izvedba
M12x1, DC 10 - 30V
-25...+70°C



Honeywell
Preklopni kontakt

Slike niso zavezujoče
Pridržujemo si pravico do sprememb konstrukcije, mer in materialov