Partnership. With Guarantee.

2/2 - Wege-Coaxialventil - fremdgesteuert, DN100
Serie CVFV-100



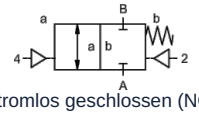

stromlos geschlossen (NC)

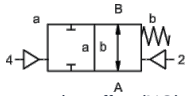

stromlos offen (NO)

Typenbezeichnung	CVFV-100, mit Pilotventil CVFV-P-100
Bauart	2/2-Wege-Coaxialventil, fremdgesteuert, stromlos geschlossen oder stromlos offen
Wirkungsweise	druckentlastet, mit Federrückstellung
Nennweite	DN 100mm
Anschluss	CVFV: Flansche PN16 bzw. PN40, Sonderflansche auf Anfrage
Druckbereich	0...16bar oder 0...40bar
Gegendruck	P2 > P1, lieferbar (max. 16bar)
Werkstoffe	wahlweise Körper Aluminium, Stahl verzinkt, Stahl vernickelt, buntmetallfrei oder Edelstahl Ventilsitz Kunststoff auf Metall, Dichtwerkstoffe PTFE, NBR, FPM, CR, EPDM Die Werkstoffangaben der Ausführungen beziehen sich ausschließlich auf die mit dem Medium in Berührung kommenden Ventilanschlussteile
Medien	gasförmig - flüssig - verschmutzt - hochviskos - gallertartig - pastenförmig
Durchflussrichtung	A → B, gemäß Kennzeichnung, (Sonderausführung wechselseitig max. 16bar)
Befestigungsart	Einbau in starres Leitungssystem
Einbaulage	beliebig
Vakuum Leckrate	< 10 $^{-6}$ mbar*l*s $^{-1}$
Kv-Wert	140,0m³/h
Schaltspiele	40/min.
Schaltzeit	AUF 300...3000ms, ZU 300...3000ms
Dämpfung	AUF/ZU: über Drosseln des Pilotventils
Mediumstemperatur	mit angeflanschtem Pilotventil bis +60°C (Pilotventil außerhalb des Temperaturbereichs Mediumstemperatur max. 160°C)
Umgebungstemperatur	mit angeflanschtem Pilotventil bis +50°C
Handnotbetätigung	über Pilotventil
Abnahmen	auf Anfrage LR/GL/EN10204
Gewicht	CVFV 38,0kg
Optionen	Prüfungen-Vakuum mit Zertifikat, Endschalter induktiv (Schließer PNP- Icomatic/Balluf), Endschalter induktiv NAMUR (+ Schaltverstärker), Endschalter mechanisch (Wechsler), Spülanschlüsse, Leckanschlüsse

+43 512 52076
austria@stasto.eu
© STASTO Automation KG

Spannungsart	Wechsel- und Gleichspannung
Standardspannung	230V/40-60Hz, 24VDC, zul. Spannungsschwankung ±10%
Sonderspannungen	auf Anfrage
Leistungsaufnahme	DC: 4,8W (2,5W auf Anfrage), AC: Anzugsleistung 11,0VA, Halteleistung 8,5VA
Einschaltdauer	100% (Dauerbetrieb)
Schutzart	IP65 (IP54) nach DIN 40050 bei ordnungsgemäß montierter Gerätesteckdose (Schutz gegen Staubeintritt und Strahlwasser)
Lieferumfang	inkl. Gerätesteckdose nach EN175301-803-Form B (früher DIN43650) - Kabeleingang M16x1,5
optional	Gerätestecker nach DESINA, Gerätestecker nach VDMA
Zusatzeinrichtungen	Leuchtstecker mit Varistor
Explosionsschutz	Eex m II T5, Leistungsaufnahme 24VDC: 3,25W, 230VAC: 2,90W
Bestellangaben	Nennweite, Anschluss, Funktion NC/NO, Betriebsdruck, Durchflussmenge, Medium, Mediumstemperatur, Umgebungstemperatur, Nennspannung, Nennspannung Endschalter, Ansteuerung
Anwendungshinweis	Die technische Auslegung der Ventile erfolgt medien- und anwendungsspezifisch, was zu Abweichungen von den auf dem Datenblatt genannten allgemeinen Angaben im Hinblick auf Ausführung, Dichtwerkstoffe und Kenngrößen führen kann. Bei ungenauen oder unvollständigen Bestellangaben bzw. Anwendungsdaten besteht die Gefahr einer für den gewünschten Einsatzzweck falschen technischen Auslegung der Ventile. Dies kann zur Folge haben, dass die physikalischen und / oder chemischen Eigenschaften der verwendeten Werkstoffe oder Dichtungen für den beabsichtigten Einsatzzweck unzureichend sind.

Ansteuerung pneumatisch

Steuerdruckbereich	4...10bar
Luftbedarf	135cm³/Hub
Schaltgeschwindigkeit	Hauptventil über Drosseln des Pilotventils stufenlos regulierbar
Steuerung	vorzugsweise über 5/2-Wege Pilotventil
Steueranschlüsse	2/4: G1/4" (G3/8" auf Anfrage)

Ansteuerung hydraulisch

Steuerdruckbereich	10...30bar/30...60bar
Steuerung	vorzugsweise über 4/2-Wege Pilotventil
Steueranschlüsse	X/Y: G1/4" (NPT 1/4 auf Anfrage)

Abmessungen

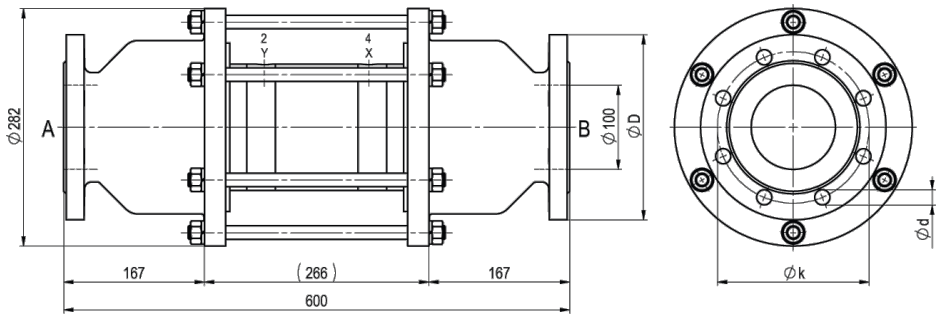

CVFV-100 Funktion NC

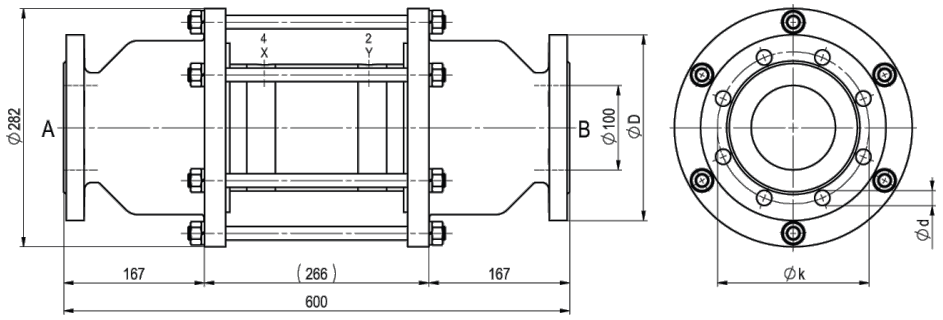

CVFV-100 Funktion NO

Flansch PN	DIN	ØD	Øk	Ød
16	EN 1092-1	220	180	18
40	EN 1092-1	235	190	22

Pilotventile und elektrische Anschlüsse



Pilotventil
5/2-Wege Ventil co-ax, elektropneumatisch, G1/8,
p = 4...10bar



elektrischer Anschluss
Magnetspule M12x1



elektrischer Anschluss
Form B Stecker DIN EN 175301-803

Endschalter



Icomatic Kunststoffausführung
M12x1, DC 10 - 60V
AC 15 - 250V
-25...+85°C



Balluff Metallausführung
M12x1, DC 10 - 30V
-25...+70°C



Honeywell
Wechsler

Abbildungen unverbindlich
Konstruktions-, Maß- und Werkstoffänderungen vorbehalten

© STASTO Automation KG