Partnership. With Guarantee.

2/2Cestný koaxiální ventil - nepřímo ovládaný, DN100 Série CVFV-100



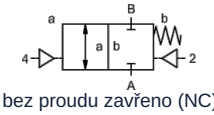

bez proudu zavřeno (NC)

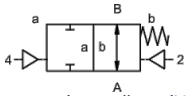

bez proudu otevřeno (NO)

Typové označení	CVFV-100, s pilotním ventilem CVFV-P-100
Konstrukční provedení	2/2cestný koaxiální ventil, nepřímo ovládaný, bez proudu zavřeno nebo bez proudu otevřeno
Princip činnosti	odlehčený od tlaku, s pružinovým návratem
Jmenovitá světlost	DN 100mm
Připojení	CVFV: Příruby PN16 resp. PN40, Speciální příruby na vyžádání
Tlakový rozsah	0...16bar nebo 0...40bar
Protitlak	P2 > P1, dostupné (max. 16bar)
Materiály	volitelně těleso z hliníku, pozinkované oceli, poniklované oceli, bez neželezných kovů nebo z nerezové oceli Ventilové sedlo Plast na kovu, Těsnicí materiály PTFE, NBR, FPM, CR, EPDM Údaje o materiálu provedení se vztahují výhradně na připojovací části ventilu, které přicházejí do styku s médiem
Média	plynný - kapalný - znečištěný - vysoce viskózní - gelovitý - pastovitý
Směr průtoku	A → B, dle označení, (Speciální provedení střídavý max. 16bar)
Způsob upevnění	Montáž do pevného potrubního systému
Montážní poloha	libovolně
Vakuum Míra úniku	< 10 $^{-6}$ mbar*l*s $^{-1}$
Hodnota Kv	140,0m³/h
Spínací cykly	40/min.
Doba spínání	ZAPNUTO 300...3000ms, ZAVŘENO 300...3000ms
Tlumení	ZAPNUTO/ZAVŘENO: škrcením pilotního ventilu
Teplota média	s přírubově připojeným pilotním ventilem až do +60°C (Pilotní ventil mimo teplotní rozsah, teplota média max. 160°C)
Teplota okolí	s přírubově připojeným pilotním ventilem až do +50°C
Ruční nouzové ovládání	přes pilotní ventil
Přejímky	na vyžádání LR/GL/EN10204
Hmotnost	CVFV 38,0kg
Možnosti	Zkoušky – vakuum s certifikátem, Koncový spínač induktivní (Normálně zavřený (NC) PNP- Icomatic/Balluf), Koncový spínač induktivní NAMUR (+ Spínací zesilovač), Koncový spínač mechanický (Přepínací kontakt), Proplachovací přípojky, Přípojky úniku (leakage)

+43 512 52076
austria@stasto.eu
© STASTO Automation KG

Druh napětí	Střídavé a stejnosměrné napětí
Standardní napětí	230V/40-60Hz, 24VDC, přípustná kolísání napětí ±10%
Speciální napětí	na vyžádání
Příkon	DC: 4,8W (2,5W na vyžádání), AC: Utahovací výkon 11,0VA, Přídržná síla 8,5VA
Doba sepnutí	100% (Trvalý provoz)
Stupeň krytí	IP65 (IP54) podle DIN 40050 při správně namontované přístrojové zásuvce (ochrana proti vniknutí prachu a tryskající vodě)
Rozsah dodávky	včetně přístrojové zásuvky podle EN175301-803-Form B (dříve DIN43650) - Kabelový vstup M16x1,5
volitelné	Přístrojový konektor podle DESINA, Přístrojová zástrčka podle VDMA
Přídavná zařízení	Svíticí konektor s varistorem
Ochrana proti výbuchu	Eex m II T5, Příkon 24VDC: 3,25W, 230VAC: 2,90W
Objednací údaje	Jmenovitá světlost, Připojení, Funkce NC/NO, Provozní tlak, Průtokové množství, Médium, Teplota média, Teplota okolí, Jmenovité napětí, Jmenovité napětí Koncový spínač, Ovládání
Pokyn k použití	Technické dimenzování ventilů se provádí podle média a konkrétní aplikace, což může vést k odchylkám od obecných údajů uvedených v datovém listu, pokud jde o provedení, těsnicí materiály a charakteristické hodnoty. Při nepřesných nebo neúplných objednacích údajích, resp. údajích o použití, hrozí nebezpečí nesprávného technického dimenzování ventilů pro požadovaný účel použití.. To může mít za následek, že fyzikální a / nebo chemické vlastnosti použitých materiálů nebo těsnění jsou pro zamýšlené použití nedostatečné.

Pneumatické ovládání

Rozsah řídicího tlaku	4...10bar
Spotřeba vzduchu	135cm³/Zdvih
Rychlost spínání	Hlavní ventil plynule regulovatelný přes škrticí prvky pilotního ventilu
Řízení	přednostně přes 5/2cestný pilotní ventil
Řídicí přípojky	2/4: G1/4" (G3/8" na vyžádání)

Hydraulické ovládání

Rozsah řídicího tlaku	10...30bar/30...60bar
Řízení	přednostně přes 4/2cestný pilotní ventil
Řídicí přípojky	X/Y: G1/4" (NPT 1/4 na vyžádání)

+43 512 52076
austria@stasto.eu
© STASTO Automation KG

Rozměry

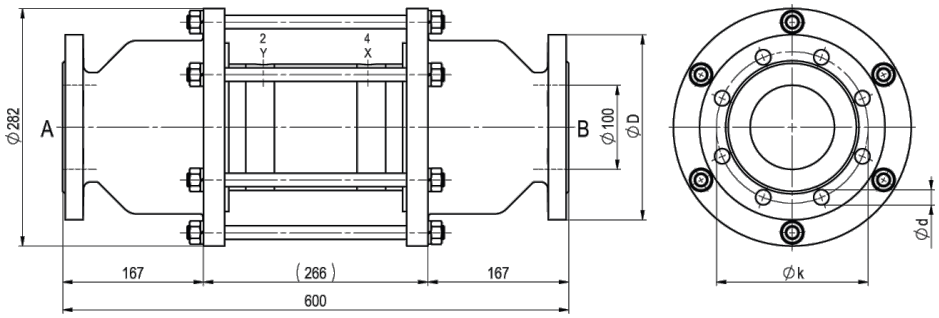

CVFV-100 Funkce NC

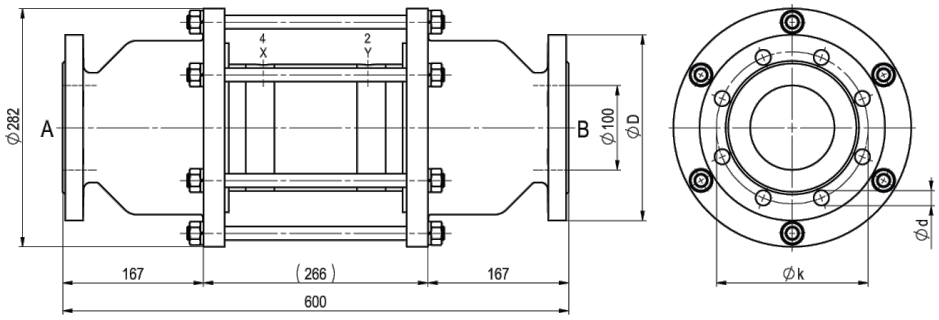

CVFV-100 Funkce NO

Příruba PN	DIN	ØD	Øk	Ød
16	EN 1092-1	220	180	18
40	EN 1092-1	235	190	22

Pilotní ventily a elektrické přípojky



Pilotní ventil
5/2cestný ventil co-ax, elektropneumatický, G1/8,
p = 4...10bar



elektrické připojení
Cívka elektromagnetu M12x1



elektrické připojení
Konektor tvaru B DIN EN 175301-803

Koncový spínač



Icomatic Plastové provedení
M12x1, DC 10 - 60V
AC 15 - 250V
-25...+85°C



Balluff Kovové provedení
M12x1, DC 10 - 30V
-25...+70°C



Honeywell
Přepínací kontakt

Vyobrazení nezávazné
Vyhrazujeme si právo na konstrukční, rozměrové a materiálové změny.

+43 512 52076
austria@stasto.eu
© STASTO Automation KG