2/2-Utas koaxiális szelep - külső vezérlésű, DN100
Sorozat CVFV-100



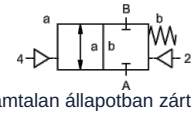

áramtalan állapotban zárt (NC)

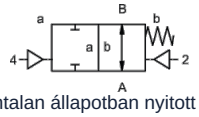

áramtalan állapotban nyitott (NO)

Típusmegjelölés	CVFV-100, pilótaszeleppel CVFV-P-100
Kivitel	2/2-utas koaxiális szelep, külső vezérlésű, áramtalan állapotban zárt vagy áramtalan állapotban nyitott
Működési elv	nyomásmentesített, rugó-visszatérítéssel
Névleges átmérő	DN 100mm
Csatlakozás	CVFV: Karimák PN16 illetve PN40, Speciális karimák kérésre
Nyomástartomány	0...16bar vagy 0...40bar
Ellennyomás	P2 > P1, szállítható (max. 16bar)
Anyagok	opcionálisan alumínium ház, horganyzott acél, nikkelezett acél, színesfémmentes vagy rozsdamentes acél Szelepülék Műanyag fémen, Tömítőanyagok PTFE, NBR, FPM, CR, EPDM A kivitelek anyagmegjelölései kizárólag a közeggel érintkező szelepcsatlakozó alkatrészekre vonatkoznak.
Közegek	gáz halmazállapotú - folyékony - szennyezett - nagy viszkozitású - kocsonyás - pasztaszerű
Áramlási irány	A → B, a jelölés szerint, (Különleges kivitel váltakozóan max. 16bar)
Rögzítési mód	Beépítés merev csővezetékrendszerbe
Beépítési helyzet	tetszőleges
Vákuum Szivárgási ráta	< 10 $^{-6}$ mbar*l*s $^{-1}$
Kv-érték	140,0m³/h
Kapcsolási ciklusok	40/min.
Kapcsolási idő	BEKIAPCSOLVA 300...3000ms, ZÁRVA 300...3000ms
Csillapítás	BEKIAPCSOLVA/ZÁRVA: a pilot szelep fojtásával
Közeg hőmérséklete	karimás pilot szeleppel legfeljebb +60°C (Vezérlőszelep a hőmérséklet-tartományon kívül, közeg hőmérséklete max. 160°C)
Környezeti hőmérséklet	karimás pilot szeleppel legfeljebb +50°C
Kézi vészműködtetés	pilótaszelepen keresztül
Átvételek	kérésre LR/GL/EN10204
Tömeg	CVFV 38,0kg
Opciók	Tanúsítványos vákuumvizsgálatok, Végálláskapcsoló induktív (Záró (NC) PNP- Icomatic/Balluf), Végálláskapcsoló induktív NAMUR (+ Kapcsolóerősítő), Végálláskapcsoló mechanikus (Váltóérintkező), Öblítőcsatlakozások, Szivárgó csatlakozások

+36 20 461 3279
hungary@stasto.eu
© STASTO Automatizálás Kft.

Feszültségnem	Váltó- és egyenfeszültség
Standard feszültség	230V/40-60Hz, 24VDC, megengedett feszültségingadozás ±10%
Egyedi feszültségek	kérésre
Teljesítményfelvétel	DC: 4,8W (2,5W kérésre), AC: Meghúzási teljesítmény 11,0VA, Tartóerő 8,5VA
Bekapcsolási időtartam	100% (Folyamatos üzem)
Védettségi fokozat	IP65 (IP54) a DIN 40050 szerint, szakszerűen felszerelt készülékcsatlakozó esetén (védelem porbejutás és vízsugár ellen)
Szállítási terjedelem	tartalmazza a készülékcsatlakozót EN175301-803-Form B szerint (korábban DIN43650) - Kábelbevezetés M16x1,5
opcionális	Készülékcsatlakozó DESINA szerint, VDMA szerinti készülékcsatlakozó
Kiegészítő berendezések	Világító csatlakozódugó varisztorral
Robbanásvédelem	Eex m II T5, Teljesítményfelvétel 24VDC: 3,25W, 230VAC: 2,90W
Rendelési adatok	Névleges átmérő, Csatlakozás, Funkció NC/NO, Üzemi nyomás, Átfolyási mennyiség, Közeg, Közeg hőmérséklete, Környezeti hőmérséklet, Névleges feszültség, Névleges feszültség Végálláskapcsoló, Vezérlés
Alkalmazási megjegyzés	A szelepek műszaki méretezése a közegtől és az alkalmazástól függően történik, ami a kivitel, a tömítőanyagok és a jellemző értékek tekintetében eltérésekhez vezethet az adatlapban megadott általános adatokhoz képest. Pontatlan vagy hiányos rendelési adatok, illetve alkalmazási adatok esetén fennáll a veszélye annak, hogy a szelepek műszaki méretezése a kívánt felhasználási célhoz nem megfelelő lesz. Ez azt eredményezheti, hogy a felhasznált anyagok vagy tömítések fizikai és/vagy kémiai tulajdonságai a tervezett felhasználási célra nem megfelelőek..

Pneumatikus vezérlés

Vezérlőnyomás-tartomány	4...10bar
Levegőszükséglet	135cm³/Löket
Kapcsolási sebesség	A fő szelep a pilot szelep fojtásain keresztül fokozatmentesen szabályozható
Vezérlés	előnyösen 5/2-utas pilot szelepen keresztül
Vezérlőcsatlakozások	2/4: G1/4" (G3/8" kérésre)

Hidraulikus vezérlés

Vezérlőnyomás-tartomány	10...30bar/30...60bar
Vezérlés	lehetőleg 4/2-utas pilot szelepen keresztül
Vezérlőcsatlakozások	X/Y: G1/4" (NPT 1/4 kérésre)

© STASTO Automatizálás Kft.

Méretek

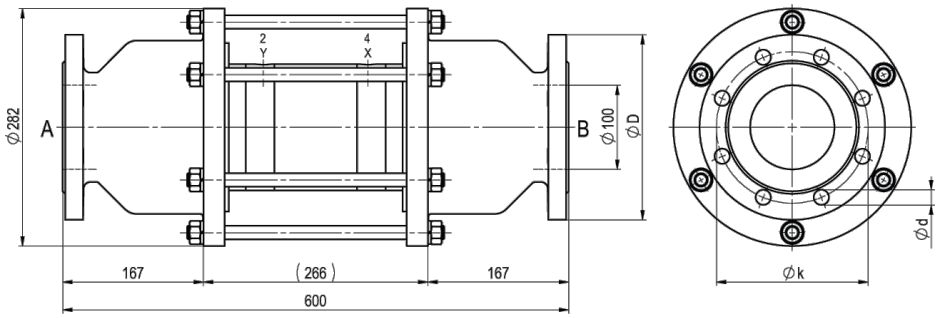

CVFV-100 Funkció NC

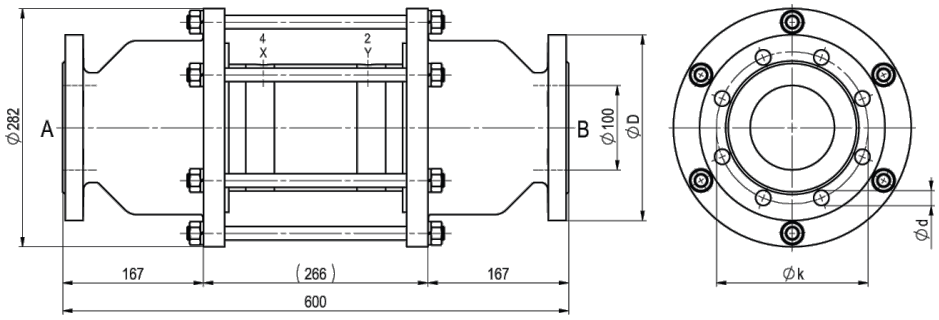

CVFV-100 Funkció NO

Karima PN	DIN	ØD	Øk	Ød
16	EN 1092-1	220	180	18
40	EN 1092-1	235	190	22

Vezérlőszelepek és elektromos csatlakozások



Elővezérlő szelep
5/2-utas szelep co-ax, elektropneumatikus, G1/8,
p = 4...10bar



elektromos csatlakozás
Mágnesszeleptekercs M12x1



elektromos csatlakozás
B forma csatlakozó DIN EN 175301-803

Végálláskapcsoló



Icomatic Műanyag kivitel
M12x1, DC 10 - 60V
AC 15 - 250V
-25...+85°C



Balluff Fém kivitel
M12x1, DC 10 - 30V
-25...+70°C



Honeywell
Váltóérintkező

Az ábrák nem kötelező érvényűek
A konstrukció, a méretek és az anyagok változtatásának joga fenntartva

© STASTO Automatizálás Kft.