Partnership. With Guarantee.

Zawór elektromagnetyczny współosiowy 2/2-drogowy - sterowany bezpośrednio
Seria CVT/CVF-40

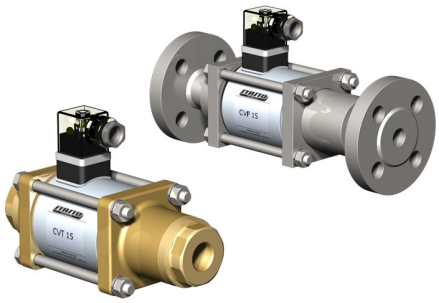

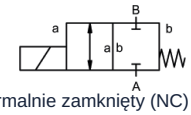

normalnie zamknięty (NC) (NC)

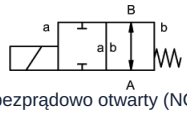

bezprądowo otwarty (NO)

Konstrukcja	2/2 - drogowy zawór elektromagnetyczny współosiowy , sterowany bezpośrednio, normalnie zamknięty (NC) lub bezprądowo otwarty
Zasada działania	odciążony ciśnieniowo, z powrotem sprężynowym
Średnica nominalna	DN 40mm
Przyłącze	CVT: G11/2"...G2", CVF: Kołnierze PN16/40//64, Kołnierze specjalne i gwinty specjalne na zapytanie
Zakres ciśnienia	0...16, 0...40 lub 0...63bar (NO: maks. 40bar)
Przeciwciśnienie	P2 > P1, dostępny (maks. 16bar)
Materiały	opcjonalnie Korpus Mosiądz, Mosiądz niklowany, Stal niklowana, Stal ocynkowana, bez metali nieżelaznych lub Stal nierdzewna Gniazdo zaworu Tworzywo sztuczne na metalu, Materiały uszczelniające NBR, PTFE, FKM, CR, EPDM Podane informacje o materiałach dla poszczególnych wykonań odnoszą się wyłącznie do części przyłączeniowych zaworu mających kontakt z medium
Media	gazowy - ciekły - wysokolepki - galaretowaty - zanieczyszczony
Kierunek przepływu	A → B, zgodnie z oznakowaniem, (Wykonanie specjalne naprzemiennie maks. 16bar)
Rodzaj mocowania	Montaż w sztywnym systemie przewodów, Kątownik mocujący na zapytanie
Pozycja montażowa	dowolny
Próżnia Współczynnik przecieku	< 10^{-6} mbar*l*s $^{-1}$
Wartość Kv	18,4m³/h
Cykle przełączania	90/min.
Czas przełączania	GÓRA 520ms, ZAMKNIĘTE 150ms
Temperatura medium	-20...+100°C (Wykonanie specjalne -40...+160°C)
Temperatura otoczenia	-20...+80°C
Odbiory	na zapytanie LR/GL/EN10204
Masa	CVT 14,0kg, CVF 18,0kg
Opcje	Testy – próżnia z certyfikatem, Wyłącznik krańcowy indukcyjny (Zawór normalnie zamknięty (NC) PNP-Icomatic/Balluf), Wyłącznik krańcowy indukcyjny NAMUR (+ Wzmacniacz przełączający), Wyłącznik krańcowy mechaniczny (Przełączny (SPDT)), Wykonanie ATEX, zamykający się z tłumieniem, Ręczne uruchomienie awaryjne

+48 22 412 14 50
poland@stasto.eu
© STASTO Automation Sp.z o.o.

Rodzaj napięcia	Napięcie przemienne i stałe
Napięcie standardowe	230V/40-60Hz, 24VDC, dopuszczalne wahania napięcia ±10%
Napięcia specjalne	na zapytanie
Układ elektromagnetyczny	DC Elektromagnes prądu stałego, AC Elektromagnes prądu stałego ze zintegrowanym prostownikiem (powyżej 100°C z oddzielnym prostownikiem)
Klasa izolacji	H 180°C
Pobór prądu	Cewka N 24VDC 2,07A, 230VAC 0,28A, Cewka H 24VDC 3,27A, 230VAC 0,44A
Cykl pracy	100% cykl pracy (praca ciągła)
Stopień ochrony	IP65 zgodnie z EN 60529 przy prawidłowo zamontowanym złączu urządzenia (ochrona przed wnikaniem pyłu i wodą rozbryzgową)
Zakres dostawy	w tym gniazdo urządzenia zgodnie z EN175301-803-Form A (wcześniej DIN43650)-Wprowadzenie kabla M16x1,5
opcjonalnie	Skrzynka przyłączeniowa M16x1,5 na zapytanie
Wyposażenie dodatkowe	Wtyczka sygnalizacyjna z warystorem
Dane zamówieniowe	Średnica nominalna, Przyłącze, Funkcja NC/NO, Ciśnienie robocze, Natężenie przepływu, Medium, Temperatura medium, Temperatura otoczenia, Napięcie znamionowe, Napięcie znamionowe Wyłącznik krańcowy
Wskazówka dotycząca zastosowania	Dobór techniczny zaworów odbywa się w zależności od medium i zastosowania, co może prowadzić do odchyleń od ogólnych danych podanych w karcie katalogowej w zakresie wykonania, materiałów uszczelniających i parametrów charakterystycznych. W przypadku niedokładnych lub niekompletnych danych zamówienia lub danych aplikacyjnych istnieje ryzyko nieprawidłowego doboru technicznego zaworów do zamierzonego zastosowania. Może to skutkować tym, że właściwości fizyczne i/lub chemiczne zastosowanych materiałów lub uszczelnień są niewystarczające dla zamierzonego zastosowania..

Wymiary

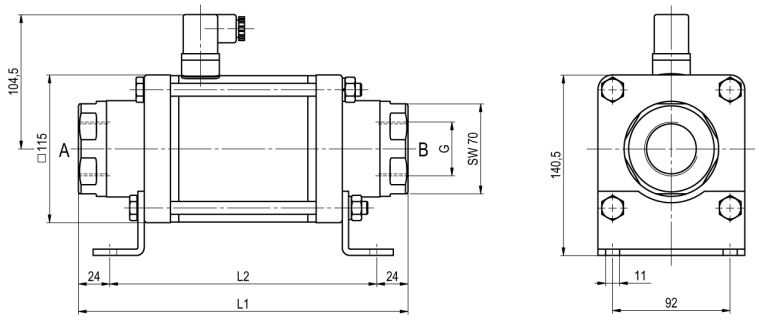

CVT-40 Funkcja NC

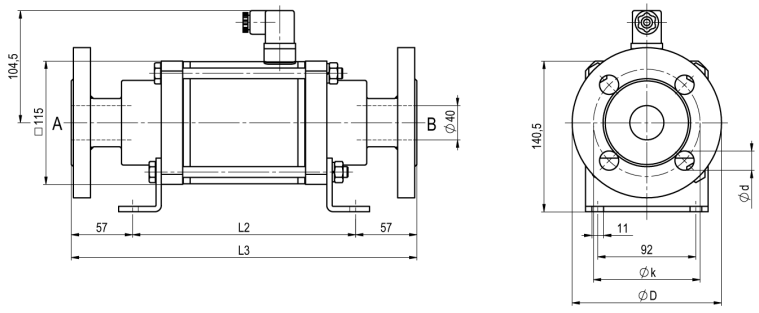

CVF-40 Funkcja NO

Długości zabudowy	L1	L2	L3
Standard, ATEX Strefy 2, 22	258	210	324
ATEX Strefy 1, 21	258	210	324
Standard, ATEX Strefy 2, 22, z 1/2 indukcyjnymi wyłącznikami krańcowymi	299	251	365
ATEX Strefy 1, 21, z 1/2 indukcyjnymi wyłącznikami krańcowymi	299	251	365
Standard, ATEX Strefy 2, 22, Wersja z ręcznym uruchomieniem awaryjnym (Hd) Pokrywa z 1/2 ind. wyłącznikami krańcowymi	299	251	365
ATEX Strefy 1, 21, Wersja z ręcznym uruchomieniem awaryjnym (Hd) Pokrywa z 1/2 ind. wyłącznikami krańcowymi	299	251	365
z mechanicznymi wyłącznikami krańcowymi	299	351	365

Kołnierz PN	DIN	ØD	Øk	Ød
16	EN 1092-1	150	110	18
40	EN 1092-1	150	110	18
100	EN 1092-1	170	125	22

Kątowniki mocujące należy zamawiać oddzielnie

+48 22 412 14 50
poland@stasto.eu

© STASTO Automation Sp.z o.o.

Przyłącza elektryczne



DIN EN 175301-803

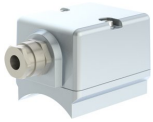

Skrzynka przyłączeniowa



Wtyczka Form A
DIN EN 175301-803

Wyłącznik krańcowy



Icomatic Wersja z tworzywa sztucznego
M12x1, DC 10 - 60V
AC 15 - 250V
-25...+85°C



Balluff Wersja metalowa
M12x1, DC 10 - 30V
-25...+70°C

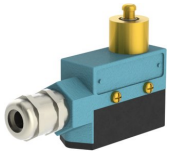

Honeywell
Przełączny (SPDT)

Ilustracje niewiążące
Zastrzega się możliwość zmian konstrukcyjnych, wymiarowych i materiałowych

+48 22 412 14 50
poland@stasto.eu
© STASTO Automation Sp.z o.o.