Partnership. With Guarantee.

2/2-Utas koaxiális mágnesszelep - közvetlen vezérlésű
Sorozat CVT/CVF-25

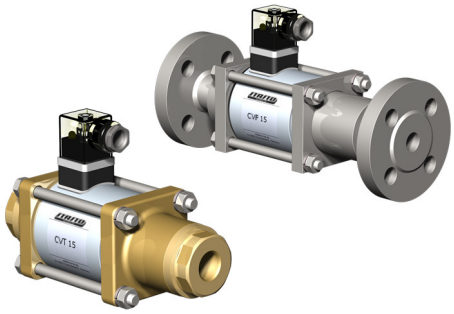

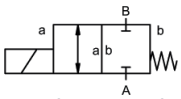

áramtalan állapotban zárt (NC)

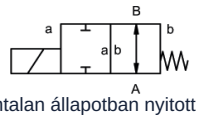

áramtalan állapotban nyitott (NO)

Kivitel	2/2-utas koaxiális mágnesszelep, közvetlen vezérlésű, áramtalan állapotban zárt vagy áramtalan állapotban nyitott
Működési elv	nyomásmentesített, rugó-visszatérítéssel
Névleges átmérő	DN 25mm
Csatlakozás	CVT: G1"...G11/2", CVF: Karimák PN16/40/100 , Egyedi karimák és -menetek kérésre
Nyomástartomány	0...16, 0...40, 0...63 vagy 0...100bar, > 100bar kérésre
Ellennyomás	P2 > P1, szállítható (max. 16bar)
Anyagok	választhatóan Testház Sárgaréz, Nikkelezett sárgaréz, nikkelezett acél, horganyzott acél, színesfémmentes vagy Rozsdamentes acél Szelepülék Műanyag fémen, Tömítőanyagok NBR, PTFE, FKM, CR, EPDM A kivitelek anyagmegjelölései kizárólag a közeggel érintkező szelepcsatlakozó alkatrészekre vonatkoznak.
Közegek	gáz halmazállapotú - folyékony - nagy viszkozitású - kocsonyás - szennyezett
Áramlási irány	A → B, a jelölés szerint, (Különleges kivitel váltakozóan max. 16bar)
Rögzítési mód	Beépítés merev csővezetékrendszerbe, Rögzítőkonzol kérésre
Beépítési helyzet	tetszőleges
Vákuum Szivárgási ráta	< 10 $^{-6}$ mbar*l*s $^{-1}$
Kv-érték	11,2m³/h
Kapcsolási ciklusok	130/min.
Kapcsolási idő	BEKIAPCSOLVA 130ms, ZÁRVA 130ms
Közeg hőmérséklete	-20...+100°C (Különleges kivitel -40...+160°C)
Környezeti hőmérséklet	-20...+80°C
Átvételek	kérésre LR/GL/EN10204
Tömeg	CVT 8,0kg, CVF 10,5kg
Opciók	Tanúsítványos vákuumvizsgálatok, Végálláskapcsoló induktív (Záró (NC) PNP- Icomatic/Balluf), Végálláskapcsoló induktív NAMUR (+ Kapcsolóerősítő), Végálláskapcsoló mechanikus (Váltóérintkező), Kivitel ATEX, csillapított zárású, Kézi vészműködtetés, Kivitel TÜV, Kivitel DVGW

+36 20 461 3279
hungary@stasto.eu
© STASTO Automatizálás Kft.

Feszültségnem	Váltó- és egyenfeszültség
Standard feszültség	230V/40-60Hz, 24VDC, megengedett feszültségingadozás ±10%
Egyedi feszültségek	kérésre
Mágnesrendszer	DC Egyenáramú mágnestekercs, AC Egyenáramú mágnes integrált egyenirányítóval (100°C felett külön egyenirányítóval)
Szigetelési osztály	H 180°C
Áramfelvétel	N-tekercs 24VDC 2,66A, 230VAC 0,36A, H-tekercs 24VDC 2,66A, 230VAC 0,36A
Bekapcsolási időtartam	100% bekapcsolási idő (folyamatos üzem)
Védettségi fokozat	IP65 az EN 60529 szerint, szakszerűen felszerelt készülékcsatlakozó esetén (védelem porbejutás és vízsugár ellen)
Szállítási terjedelem	tartalmazza a készülékcsatlakozót EN175301-803 A forma szerint (korábban DIN43650)-Kábelbevezetés M16x1,5
opcionális	Készülékcsatlakozó DESINA szerint, VDMA szerinti készülékcsatlakozó, Csatlakozódoboz M16x1,5 kérésre
Kiegészítő berendezések	Világító csatlakozódugó varisztorral
Rendelési adatok	Névleges átmérő, Csatlakozás, Funkció NC/NO, Üzemi nyomás, Átfolyási mennyiség, Közeg, Közeg hőmérséklete, Környezeti hőmérséklet, Névleges feszültség, Névleges feszültség Végálláskapcsoló
Alkalmazási megjegyzés	A szelepek műszaki méretezése a közegtől és az alkalmazástól függően történik, ami a kivitel, a tömítőanyagok és a jellemző értékek tekintetében eltérésekhez vezethet az adatlapban megadott általános adatokhoz képest. Pontatlan vagy hiányos rendelési adatok, illetve alkalmazási adatok esetén fennáll a veszélye annak, hogy a szelepek műszaki méretezése a kívánt felhasználási célhoz nem megfelelő lesz. Ez azt eredményezheti, hogy a felhasznált anyagok vagy tömítések fizikai és/vagy kémiai tulajdonságai a tervezett felhasználási célra nem megfelelőek..

Méretek

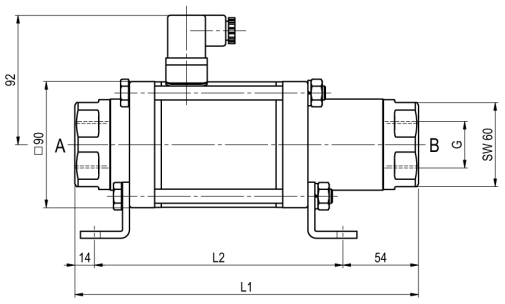

CVT-25 Funkció NC

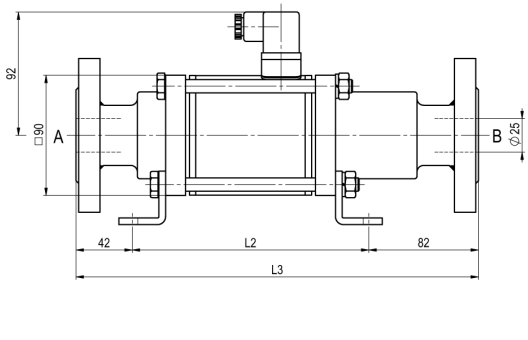

CVF-25 Funkció NO

Beépítési hosszok	L1	L2	L3
Standard, ATEX Zónák 2, 22	246	178	302
ATEX Zónák 1, 21	246	192	302
Standard, ATEX Zónák 2, 22, 1/2 induktív végálláskapcsolóval	287	219	34
ATEX Zónák 1, 21, 1/2 induktív végálláskapcsolóval	299	345	355
Standard, ATEX Zónák 2, 22, Kézi vészműködtetésű kivitel (Hd) Hd 1/2 Ind. végálláskapcsolókkal	299	231	355
ATEX Zónák 1, 21, Kézi vészműködtetésű kivitel (Hd) Hd 1/2 Ind. végálláskapcsolókkal	299	245	355
mechanikus végálláskapcsolókkal	287	219	343

Karima PN	DIN	ØD	Øk	Ød
16	EN 1092-1	115	85	14
40	EN 1092-1	115	85	14
100	EN 1092-1	140	100	18

A rögzítőkonzolokat külön kell megrendelni

© STASTO Automatizálás Kft.

Elektromos csatlakozások



M12x1 DESINA / VDMA



DIN EN 175301-803



Csatlakozódoboz



A forma csatlakozódugó
DIN EN 175301-803

Végálláskapcsoló



Icomatic Műanyag kivitel
M12x1, DC 10 - 60V
AC 15 - 250V
-25...+85°C



Balluff Fém kivitel
M12x1, DC 10 - 30V
-25...+70°C

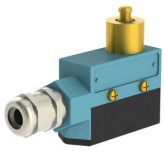

Honeywell
Váltóérintkező

Az ábrák nem kötelező érvényűek
A konstrukció, a méretek és az anyagok változtatásának joga fenntartva

© STASTO Automatizálás Kft.