Partnership. With Guarantee.

# Druckregler mit durchgehender Druckversorgung G1/4"
# Serie Modul RE03-AT

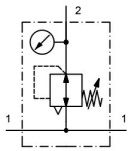


| | |
|---|---|
| Bauart | Druckregler mit durchgehender Druckversorgung und Sekundärentlüftung |
| Anschluss | G1/4" nach ISO228/1 |
| Werkstoffe | Gehäuse Zinkdruckguss, Dichtungen NBR, Federhaube POM |
| Funktion | Regelung des Sekundärdruckes |
| Arretierung | Druckeinstellung kann durch Eindrücken des Drehknopfes arretiert werden |
| Einbaulage | beliebig |
| Medium | gefilterte Druckluft |
| Mediumstemperatur | 0...+60°C, (mit entsprechend aufbereiteter Druckluft -10...+60°C) |
| Umgebungstemperatur | -10...+60°C |
| Eingangsdruck | maximal 16bar |
| Regelbereiche | 0,1...3/0,2...6/0,5...10 und 0,5...16bar |
| Durchflussrichtung | ist durch einen Pfeil gekennzeichnet |
| Lieferumfang | inklusive Manometer |


+43 512 52076
austria@stasto.eu
© STASTO Automation KG

## Maßzeichnung

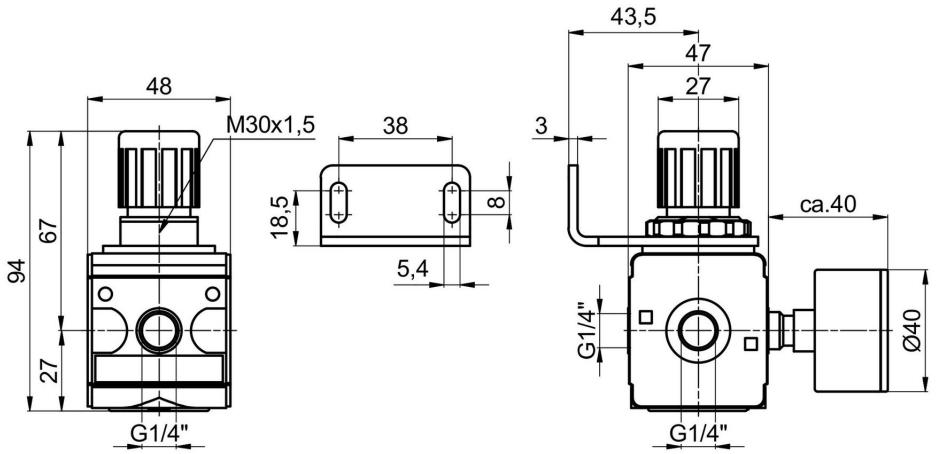


| Anschluss | Durchfluss bei 6bar* [Nl/min] | Druckbereich [bar] | Gewicht [ca. kg] | Type |
|---|---|---|---|---|
| G1/4" | 2000 | 0,1...3 | 0,41 | RE03-14VH-0,1/3-MA-AT |
| G1/4" | 2000 | 0,2...6 | 0,41 | RE03-14VH-0,2/6-MA-AT |
| G1/4" | 2000 | 0,5...10 | 0,41 | RE03-14VH-0,5/10-MA-AT |
| G1/4" | 2000 | 0,5...16 | 0,41 | RE03-14VH-0,5/16-MA-AT |
| *Durchflussangaben bei Eingangsdruck von 8bar, Ausgangsdruck von 6bar und 1bar Druckabfall | | | | |

## Durchflussdiagramm für Regelbereich 0,5...10 bar

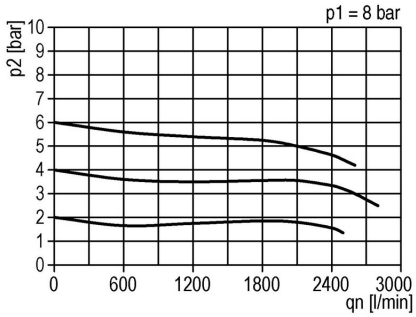


## Zubehör

| Bezeichnung | Typ |
|---|---|
| Halsmutter M30x1,5 | MPN03-18-38 |
| Haltewinkel mit Halsmutter M30x1,5 | MMP03-18-38 |
| Haltewinkel mit zwei Schrauben | MMB03-14H/38 |

Abbildungen unverbindlich
Konstruktions-, Maß- und Werkstoffänderungen vorbehalten