Druckregler mit durchgehender Druckversorgung G1/4"
Serie Modul RE03-AT

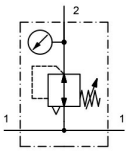

Bauart	Druckregler mit durchgehender Druckversorgung und Sekundärentlüftung
Anschluss	G1/4" nach ISO228/1
Werkstoffe	Gehäuse Zinkdruckguss, Dichtungen NBR, Federhaube POM
Funktion	Regelung des Sekundärdruckes
Arretierung	Druckeinstellung kann durch Eindrücken des Drehknopfes arretiert werden
Einbaulage	beliebig
Medium	gefilterte Druckluft
Mediumstemperatur	0...+60°C, (mit entsprechend aufbereiteter Druckluft -10...+60°C)
Umgebungstemperatur	-10...+60°C
Eingangsdruck	maximal 16bar
Regelbereiche	0,1...3/0,2...6/0,5...10 und 0,5...16bar
Durchflussrichtung	ist durch einen Pfeil gekennzeichnet
Lieferumfang	inklusive Manometer

+43 512 52076
austria@stasto.eu
© STASTO Automation KG

Maßzeichnung

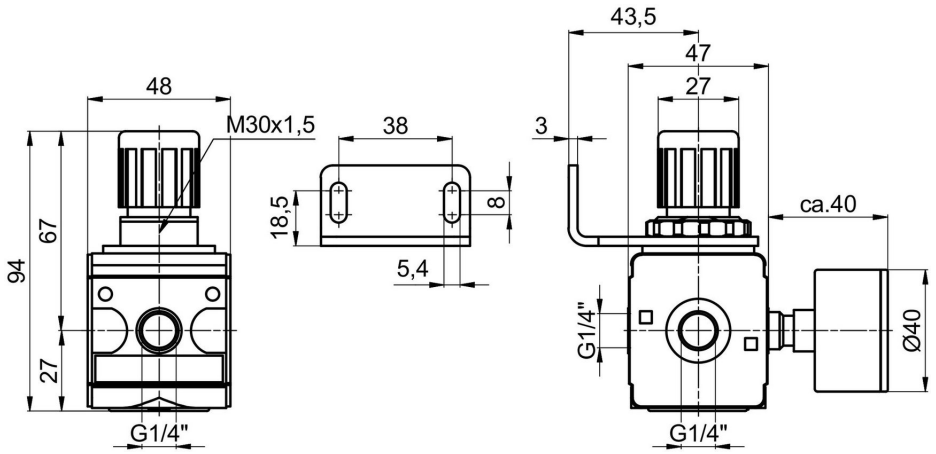

Anschluss	Durchfluss bei 6bar* [Nl/min]	Druckbereich [bar]	Gewicht [ca. kg]	Type
G1/4"	2000	0,1...3	0,41	RE03-14VH-0,1/3-MA-AT
G1/4"	2000	0,2...6	0,41	RE03-14VH-0,2/6-MA-AT
G1/4"	2000	0,5...10	0,41	RE03-14VH-0,5/10-MA-AT
G1/4"	2000	0,5...16	0,41	RE03-14VH-0,5/16-MA-AT
*Durchflussangaben bei Eingangsdruck von 8bar, Ausgangsdruck von 6bar und 1bar Druckabfall				

Durchflussdiagramm für Regelbereich 0,5...10 bar

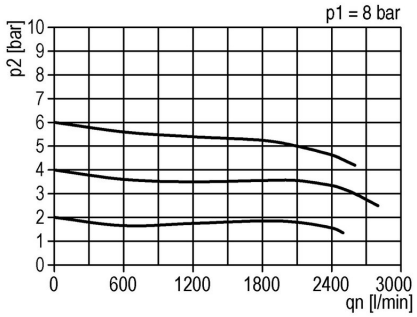

Zubehör

Bezeichnung	Typ
Halsmutter M30x1,5	MPN03-18-38
Haltewinkel mit Halsmutter M30x1,5	MMP03-18-38
Haltewinkel mit zwei Schrauben	MMB03-14H/38

Abbildungen unverbindlich
Konstruktions-, Maß- und Werkstoffänderungen vorbehalten